39 FRU

Servicehandbok

Reparation och underhåll

AVD. 3 (39)

Kopplingsschema

140, 164 1967—~~1974~~ 1975

VOLVO

Innehållsförteckning

Årsmodell	Utförande	Plansch nr.
67—68	142, 144	1
67—68	142, 144 automat	2
68	145	3
68	145 automat	4
69	142, 144	5
69	142, 144 automat	6
69	145	7
69	145 automat	8
70	142, 144	9
70	145	10
71	142, 144	11
71	142 GL, 144 GL	12
71	145	13
72	142, 144 Förgasarmotor	14
72	142, 144 Insprutningsmotor	15
72	145 Förgasarmotor	16
72	145 Insprutningsmotor	17
73	142, 144	18
73	145	19
74	142, 144	20
74	145	21
69	164	22
70—71	164	23
72	164 Förgasarmotor	24
72	164 Insprutningsmotor	25
73	164	26
74	164	27

Plansch 1

Kopplingsschema 142, 144 67-68

chassinr 142 1—1499
chassinr 144 1—37099

A Blinkljus 21 W
B Parkeringsljus 5 W
C Halvljus 40 W
D Helljus 45 W
E Signalhorn
F Fördelare tändföljd 1-3-4-2
G Tändspole
H Batteri 12 V 60 Ah
J Startmotor 736 W 1 HK
K Strömbrytare för backstrålkastare, på växellåda
L Kontrollampa för helljus 1,2 W
M Stegrelä för hel- och halvljus samt ljussignal
N Signalhornsring
O Generator 12 V 360 W 30 A
P Relä för backstrålkastare
Q Säkringsdosa
R Laddningsregulator
S Bromskontakt
T Blinkdon
U Kontrollampa för broms 1,2 W
V Kontrollampa för oljetryck 1,2 W
X Kontrollampa för laddning 1,2 W
Y Relä för överväxel
Z Handskfackbelysning 2 W
Å Kontrollampa för överväxel 1,2 W
Ä Strömställare för ljussignal och körvisare
Ö Bränslemätare
AA Spänningsstabilisator
BA Temperaturmätare
CA Oljetrycksvakt
DA Strömbrytare för överväxel, på växellåda
EA Kontrollampa blinkers 1,2 W
FA Instrumentbelysning 2x3 W
GA Temperaturgivare
HA Belysning för värmereglage 3x1,2 W
JA Bilvärmare
KA Vindrutetorkare
LA Vindrutespolare
MA Manövermagnet för överväxel
NA Taklampa 10 W
OA Strömställare för bilvärmare
PA Strömställare för vindrutetorkare och vindrutespolare
QA Reostat för instrumentbelysning
RA Ljusomkopplare
SA Tändlås
TA Cigarrettändare
UA Dörrkontakt
VA Strömbrytare för handbromskontroll
XA Bränslenivågivare
YA Blinkljus 21 W
ZA Backstrålkastare 15 W
ÅA Bromsljus 25 W
ÄA Bakljus 5 W
ÖA Nummerskyltbelysning 2x5 W
AB Strömställare för överväxel
BB Varningsventil
CB Skarv
DB Anslutningsdon för kombinationsinstrument
EB Anslutning för radio (75)
FB Reservledning

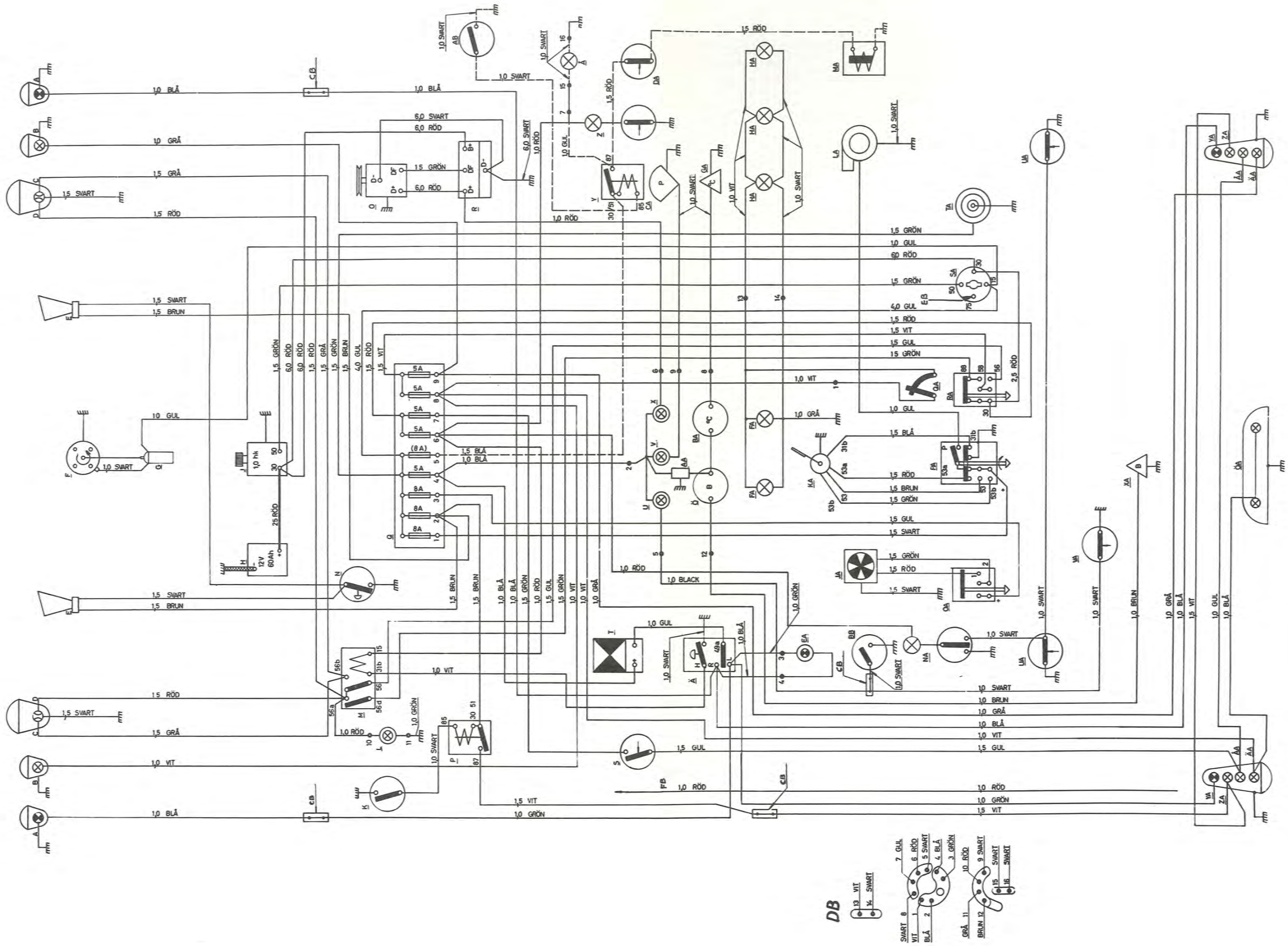
650452
DB
13 VIT
14 SVART
7 GUL
6 RÖD
5 SVART
4 BLÅ
3 GRÖN
SVART 8
VIT 1
BLÅ 2
10 RÖD
9 SVART
SVART 15
SVART 16
GRÅ 11
BRUN 12
12V 60Ah
1,0 hk
25 RÖD
(8 A)
8A
5A
1,0 BLÅ
1,5 BLÅ
1,0 GRÅ
1,5 GRÅ
1,5 SVART
1,5 BRUN
1,0 GUL
1,0 SVART
6,0 SVART
6,0 RÖD
1,5 GRÖN
1,5 RÖD
1,0 RÖD
1,0 VIT
1,0 GRÖN
1,0 BLACK
1,5 VIT
1,5 GUL
4,0 GUL
2,5 RÖD
1,0 BRUN

Plansch 2

Kopplingsschema 142, 144 67-68 aut

chassinr 142 -67 1—1499
chassinr 142 -68 1500—52899
chassinr 144 -67 1—37099
chassinr 144 -68 37100—89799

A Blinkljus 21 W
B Parkeringsljus 5 W
C Halvljus 40 W
D Helljus 45 W
E Signalhorn
F Fördelare tändföljd 1-3-4-2
G Tändspole
H Batteri 12 V 60 Ah
J Startmotor 736 W, 1 HK
K Strömbrytare för startspärr och backstrålkastare, på växellåda
L Kontrollampa för helljus 1,2 W
M Stegrelä för hel- och halvljus samt ljussignal
N Signalhornsring
O Generator 12 V, 360 W, 30 A
P Relä för startmotorns manövermagnet
Q Säkringsdosa
R Laddningsregulator
S Bromskontakt
T Blinkdon
U Kontrollampa för broms 1,2 W
V Kontrollampa för oljetryck 1,2 W
X Kontrollampa för laddning 1,2 W
Y Oljetrycksvakt
Z Handskfackbelysning 2 W
Å Strömställare för ljussignal och körvisare
Ä Bränslemätare
Ö Spänningsstabilisator
AA Temperaturmätare
BA Temperaturgivare
CA Kontrollampa blinkers 1,2 W
DA Instrumentbelysning 2x3 W
EA Belysning för värmereglage 3x1,2 W
FA Bilvärmare
GA Vindrutetorkare
HA Vindrutespolare
JA Taklampa 10 W
KA Strömställare för bilvärmare
LA Strömställare för vindrutetorkare och vindrutespolare
MA Reostat för instrumentbelysning
NA Ljusomkopplare
OA Tändlås
PA Cigarrettändare
QA Dörrkontakt
RA Strömbrytare för handbromskontroll
SA Bränslenivågivare
TA Blinkljus 21 W
UA Backstrålkastare 15 W
VA Bromsljus 25 W
XA Bakljus 5 W
YA Nummerskyltbelysning 2x5 W
ZA Varningsventil
ÅA Skarv
ÄA Anslutningsdon för kombinationsinstrument
ÖA Anslutning för radio (75)
AB Reservledning

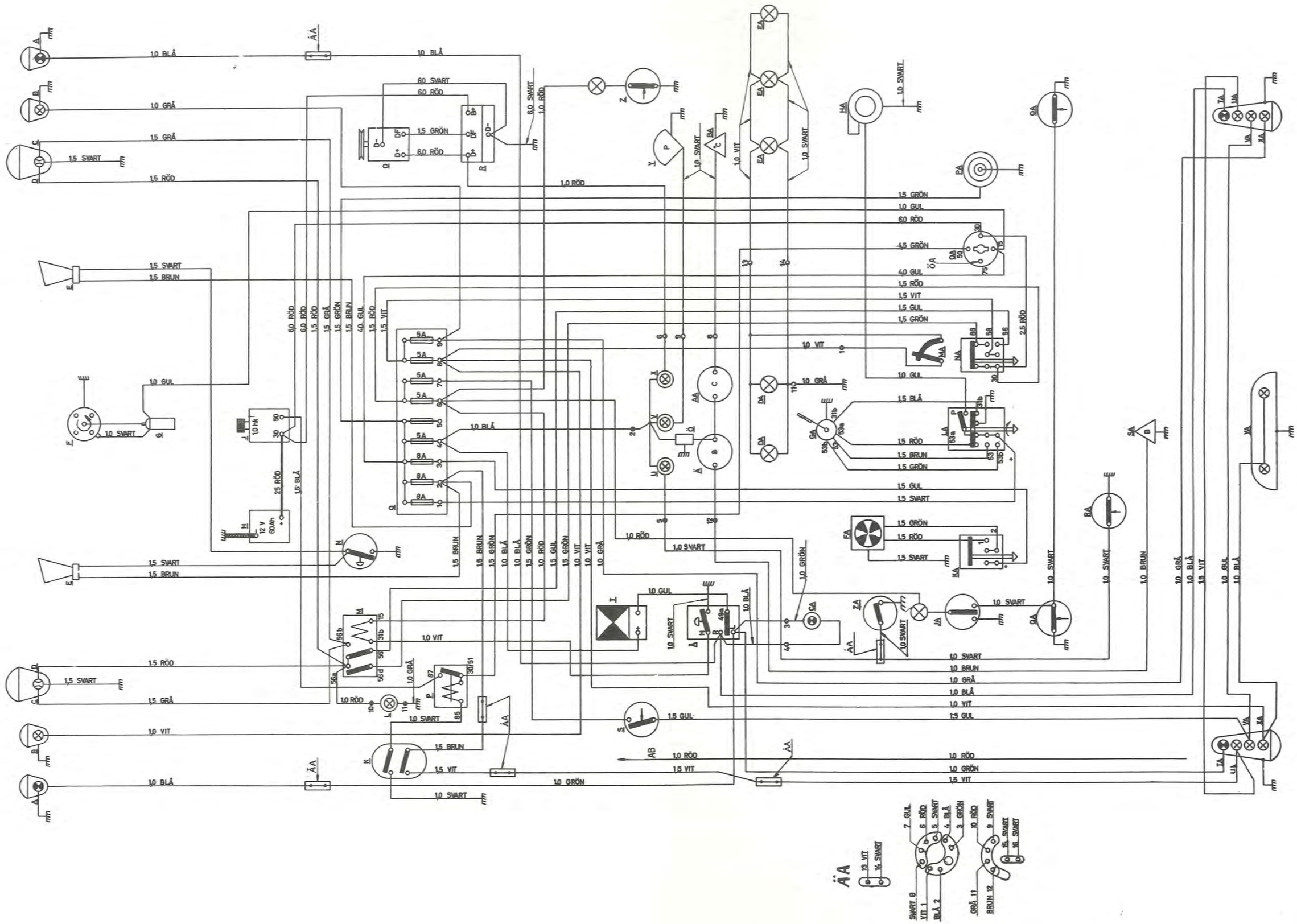
1,0 BLÅ
1,0 GRÅ
1,5 GRÅ
1,5 SVART
1,5 RÖD
1,5 BRUN
1,0 GUL
1,0 SVART
6,0 SVART
6,0 RÖD
1,5 GRÖN
1,0 RÖD
1,0 VIT
1,0 GRÅ
1,5 VIT
1,5 GUL
4,0 GUL
2,5 RÖD
1,5 BLÅ
1,0 GRÖN
12 V
60 Ah
10 Nk
5A
8A
ÄA
ÅA
ÖA

Plansch 3

Kopplingsschema 145 -68

chassinr 1—9199

A Blinkljus 21 W
B Parkeringsljus 5 W
C Halvljus 40 W
D Helljus 45 W
E Signalhorn
F Fördelare tändföljd 1-3-4-2
G Tändspole
H Batteri 12 V 60 Ah
J Startmotor 736 W 1 HK
K Strömbrytare för backstrålkastare, på växellåda
L Kontrollampa för helljus 1,2 W
M Stegrelä för hel- och halvljus samt ljussignal
N Signalhornsring
O Generator 12 V, 360 W, 30 A
P Relä för backstrålkastare
Q Säkringsdosa
R Laddningsregulator
S Bromskontakt
T Blinkdon
U Kontrollampa för handbroms 1,2 W
V Kontrollampa för oljetryck 1,2 W
X Kontrollampa för laddning 1,2 W
Y Relä för överväxel
Z Handskfackbelysning 2 W
Å Kontrollampa för överväxel 1,2 W
Ä Strömställare för överväxel
Ö Strömställare för ljussignal och körvisare
AA Bränslemätare
BA Spänningsstabilisator
CA Temperaturmätare
DA Oljetrycksvakt
EA Strömbrytare för överväxel, på växellåda
FA Kontrollampa blinkers 1,2 W
GA Instrumentbelysning 2x3 W
HA Temperaturgivare
JA Belysning för värmereglage 3x1,2 W
KA Bilvärmare
LA Vindrutetorkare
MA Vindrutespolare
NA Manövermagnet för överväxel
OA Taklampa 10 W
PA Strömställare för bilvärmare
QA Strömställare för vindrutetorkare och vindrutespolare
RA Reostat för instrumentbelysning
SA Ljusomkopplare
TA Tändlås
UA Cigarrettändare
VA Dörrkontakt
XA Strömbrytare och handbromskontroll
YA Bränslenivågivare
ZA Blinkljus 21 W
ÅA Backstrålkastare 15 W
ÄA Bromsljus 25 W
ÖA Bakljus 5 W
AB Nummerskyltbelysning 2x5 W
*BB Bakrutefläkt
*CB Bakrutetorkare
*DB Bakrutespolare
FB Varningskontakt
*GB Strömställare för bakrutefläkt
*HB Strömställare för bakrutetorkare

*märkta detaljer är tillbehör

650477

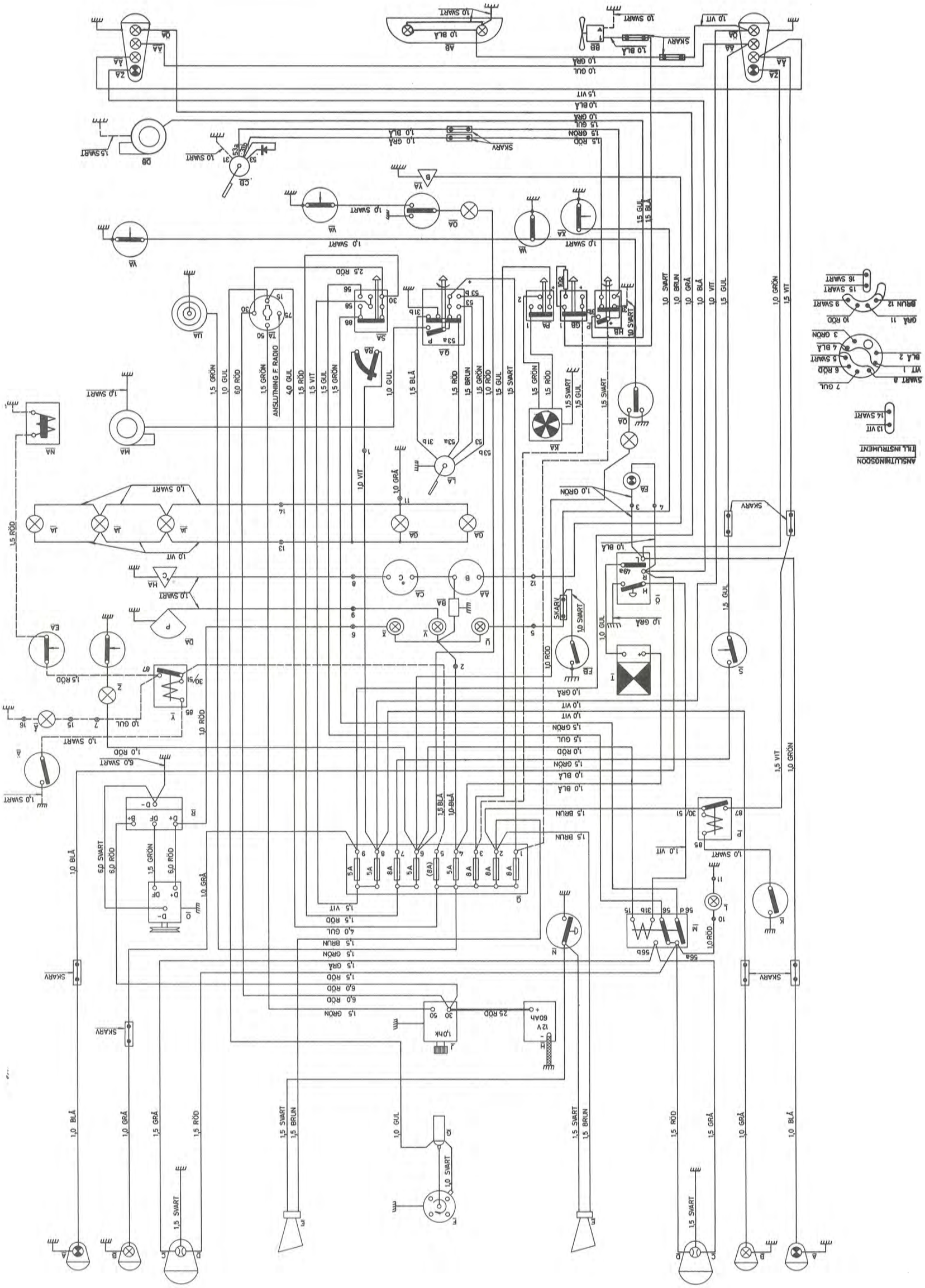
ANSLUTNING F. RADIO
SKARV
1,0 SVART
1,5 SVART
1,0 GRÖN
1,5 GRÖN
1,5 RÖD
1,0 RÖD
1,0 BLÅ
1,0 GRÅ
1,5 GRÅ
1,5 BRUN
1,0 GUL
1,5 GUL
1,0 VIT
1,5 VIT
1,5 SVART
1,5 BLÅ
1,0 BLÅ
6,0 RÖD
6,0 SVART
4,0 GUL
25 RÖD
1,0 SVART
ANSLUTNINGSDON
TILL INSTRUMENT

Plansch 4

Kopplingsschema 145 -68 aut

chassinr 1—9199

A Blinkljus 21 W
B Parkeringsljus 5 W
C Halvljus 40 W
D Helljus 45 W
E Signalhorn
F Fördelare tändföljd 1-3-4-2
G Tändspole
H Batteri 12 V 60 Ah
J Startmotor 736 W 1 HK
K Strömbrytare för startspärr och backstrålkastare, på växellåda
L Kontrollampa för helljus 1,2 W
M Stegrelä för hel- och halvljus samt ljussignal
N Signalhornsring
O Generator 12 V, 360 W, 30 A
P Relä för startmotorns manövermagnet
Q Säkringsdosa
R Laddningsregulator
S Bromskontakt
T Blinkdon
U Kontrollampa för broms 1,2 W
V Kontrollampa för oljetryck 1,2 W
X Kontrollampa för laddning 1,2 W
Y Varningskontakt
Z Handskfackbelysning 2 W
Å Bakrutefläkt
Ö Strömställare för ljussignal och körvisare
AA Bränslemätare
BA Spänningsstabilisator
CA Temperaturmätare
DA Oljetrycksvakt
*EA Bakrutespolare
FA Kontrollampa blinkers 1,2 W
GA Instrumentbelysning 2x3 W
HA Temperaturgivare
JA Belysning för värmereglage 3x1,2 W
KA Bilvärmare
LA Vindrutetorkare
MA Vindrutespolare
*NA Bakrutetorkare
OA Taklampa 10 W
PA Strömställare för bilvärmare
QA Strömställare för vindrutetorkare och vindrutespolare
RA Reostat för instrumentbelysning
SA Ljusomkopplare
TA Tändlås
UA Cigarrettändare
VA Dörrkontakt
XA Strömbrytare för handbromskontroll
YA Bränslenivågivare
ZA Blinkljus 21 W
ÅA Backstrålkastare 15 W
ÄA Bromsljus 25 W
ÖA Bakljus 5 W
AB Nummerskyltbelysning 2x5 W
BB Strömställare för bakrutefläkt
*CB Strömställare för bakrutetorkare

*märkta detaljer är tillbehör

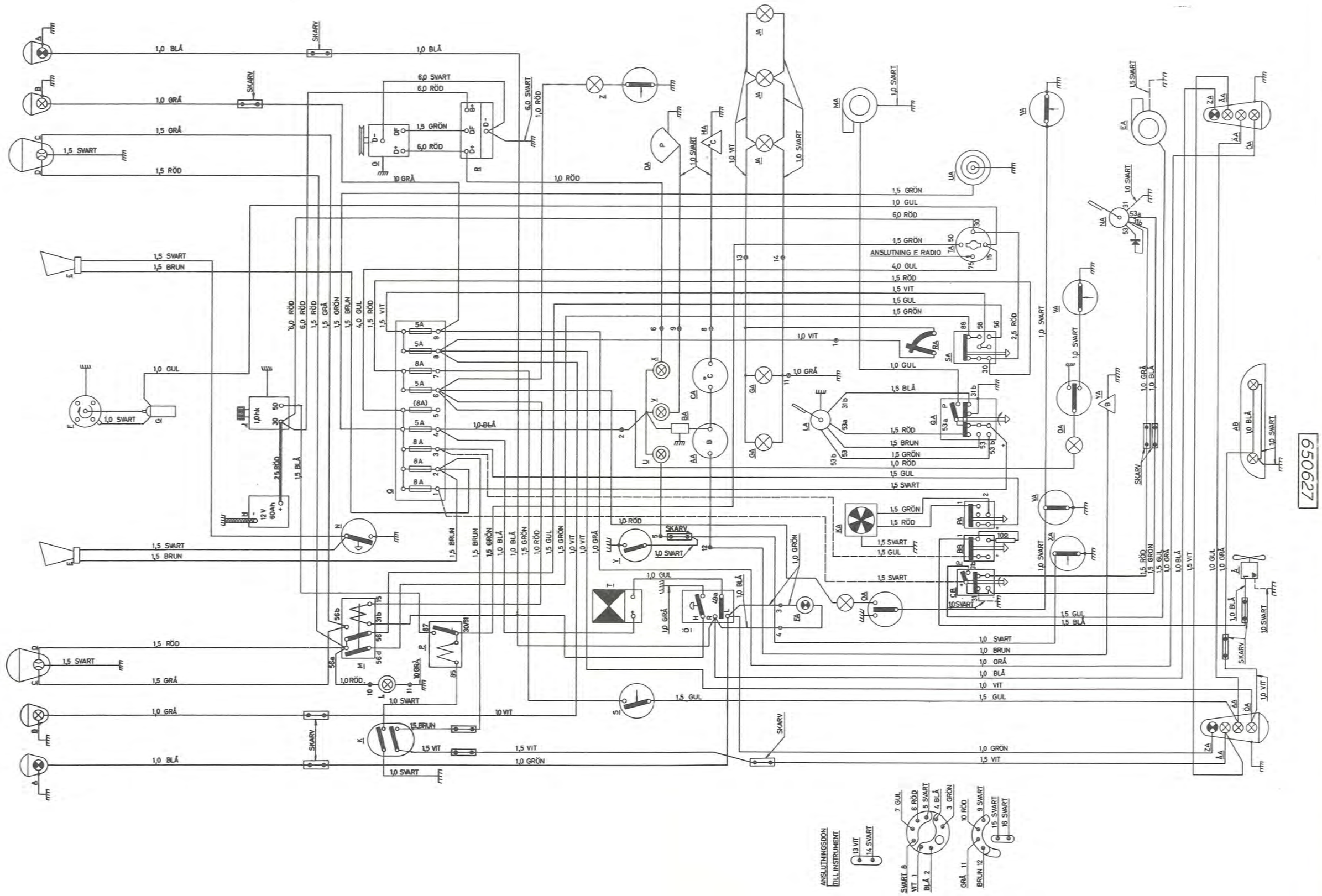
650627
ANSLUTNING F. RADIO
ANSLUTNINGSDON TILL INSTRUMENT
SKARV
12 V 60Ah

Plansch 5

Kopplingsschema 142, 144 -69

chassinr 142 52900—112399
chassinr 144 89800—138699

A Blinkljus 21 W
B Parkeringsljus 5 W
C Halvljus 40 W
D Helljus 45 W
E Signalhorn
F Fördelare tändföljd 1-3-4-2
G Tändspole
H Batteri 12 V 60 Ah
J Startmotor 736 W, 1 HK
K Strömbrytare för backstrålkastare, på växellåda
L Kontrollampa för helljus 1,2 W
M Stegrelä för hel- och halvljus samt ljussignal
N Signalhornsring
O Generator 12 V, 490 W, 35 A
P Relä för backstrålkastare
Q Säkringsdosa
R Laddningsregulator
S Bromskontakt
T Blinkdon
U Kontrollampa för handbroms 1,2 W
V Kontrollampa för oljetryck 1,2 W
X Kontrollampa för laddning 1,2 W
Y Skarv
Z Handskfackbelysning 2 W
Å Kontrollampa för överväxel 1,2 W
Ä Strömställare för ljussignal och körvisare
Ö Bränslemätare
AA Spänningsstabilisator
BA Temperaturmätare
CA Oljetrycksvakt
DA Strömbrytare för överväxel, på växellåda
EA Kontrollampa blinkers 1,2 W
FA Instrumentbelysning 2x3 W
GA Temperaturgivare
HA Belysnign för värmereglage 3x1,2 W
JA Bilvärmare
KA Vindrutetorkare
LA Vindrutespolare
MA Manövermagnet för överväxel
NA Taklampa 10 W
OA Strömställare för bilvärmare
PA Strömställare för vindrutetorkare och vindrutespolare
QA Reostat för instrumentbelysning
RA Ljusomkopplare
SA Tändlås
TA Cigarrettändare
UA Dörrkontakt
VA Strömbrytare för handbromskontroll
XA Bränslenivågivare
YA Blinkljus 21 W
ZA Backstrålkastare 15 W
ÅA Bromsljus 25 W
ÄA Bakljus 5 W
ÖA Nummerskyltbelysning 2x5 W
AB Strömställare för överväxel
BB Varningsventil
CB Anslutningsdon för kombinationsinstrument
DB Anslutning för radio (75)
EB Reservledning

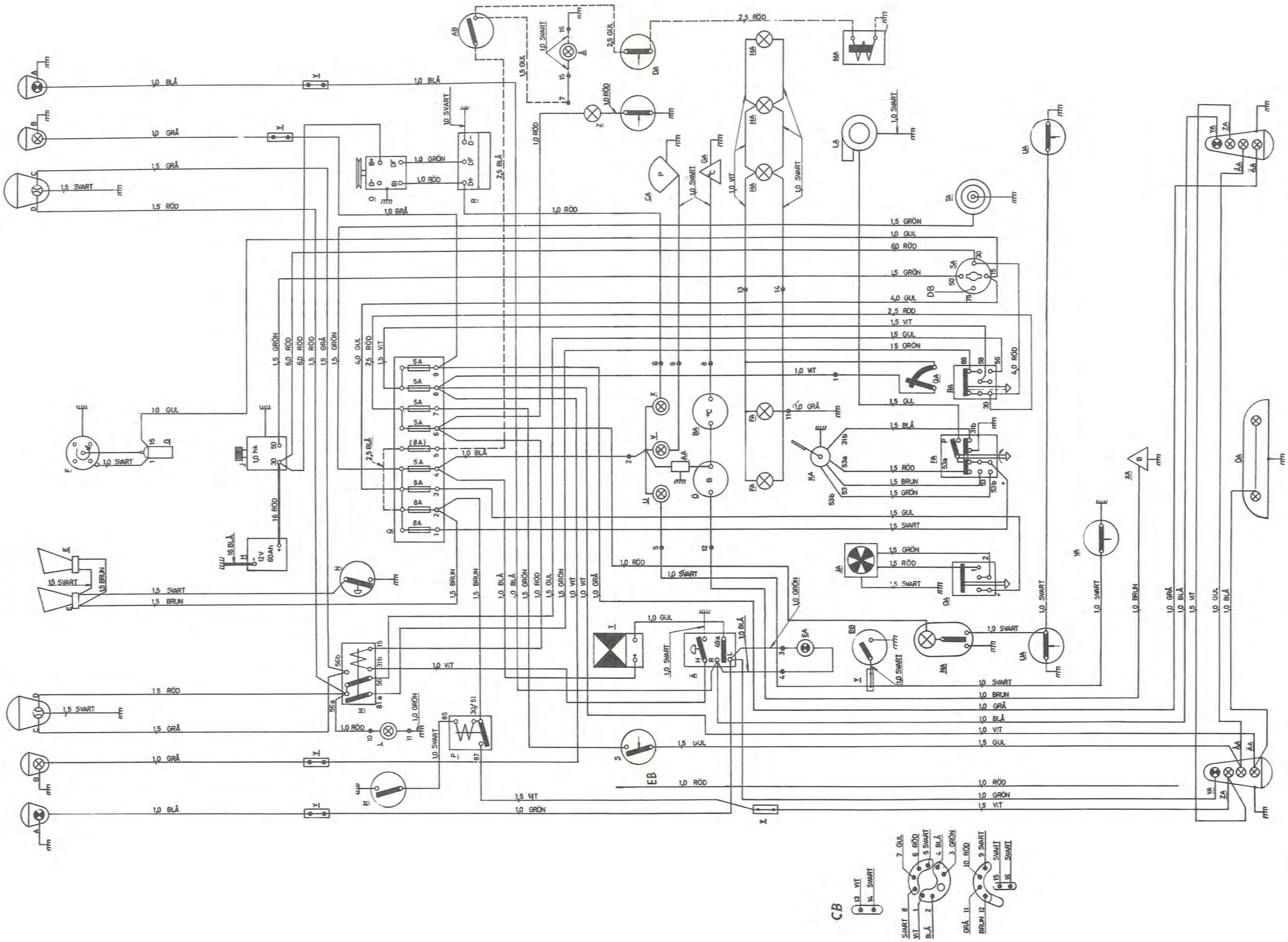
650762
1,0 BLÅ
1,0 GRÅ
1,5 GRÅ
1,5 SVART
1,5 RÖD
1,0 GRÖN
1,0 RÖD
2,5 BLÅ
1,0 SVART
2,5 GUL
2,5 RÖD
1,5 GUL
1,0 VIT
1,5 GRÖN
6,0 RÖD
4,0 GUL
1,5 VIT
4,0 RÖD
1,5 BLÅ
1,5 BRUN
1,0 BRUN
1,0 GRÅ
1,0 BLÅ
1,0 VIT
1,0 GRÖN
1,0 GUL
1,0 RÖD
1,5 VIT
1,0 GRÅ
1,0 BLÅ
1,5 VIT
1,0 GUL
1,0 BLÅ
1,0 GUL
1,0 SVART
1,0 BRUN
1,0 GRÅ
1,0 BLÅ
1,0 VIT
1,5 GUL
1,0 RÖD
1,0 GRÖN
1,5 VIT
1,5 GRÖN
1,5 RÖD
1,5 SVART
1,5 BRUN
1,5 GRÅ
1,0 GRÅ
1,0 BLÅ
1,0 GRÖN
1,5 VIT
1,0 GRÖN
1,5 GUL
1,0 RÖD
1,0 VIT
1,0 GRÅ
1,0 BLÅ
1,5 GRÖN
1,5 GUL
1,5 SVART
1,5 GRÖN
1,5 RÖD
1,5 SVART
1,0 SVART
1,0 BRUN
1,0 GRÅ
1,0 BLÅ
1,0 VIT
1,5 GUL
1,0 RÖD
1,0 GRÖN
1,5 VIT
1,0 GUL
1,0 BLÅ
1,0 GRÅ
1,0 BLÅ
1,5 VIT
1,0 GUL
1,0 BLÅ
1,0 GUL
1,0 SVART
1,0 BLÅ
1,0 SVART
1,0 GRÖN
1,0 SVART
1,0 SVART
1,0 SVART
1,0 BRUN
1,0 GRÅ
1,0 BLÅ
1,0 VIT
1,5 GUL
1,0 RÖD
1,0 GRÖN
1,5 VIT
1,0 GUL
1,0 SVART
1,0 SVART
1,0 SVART

Plansch 6

Kopplingsschema 142, 144 -69 aut

chassinr 142 52900—112399
chassinr 144 89800—138699

A Blinkljus 21 W
B Parkeringsljus 5 W
C Halvljus 40 W
D Helljus 45 W
E Signalhorn
F Fördelare tändföljd 1-3-4-2
G Tändspole
H Batteri 12 V 60 Ah
J Startmotor 736 W, 1 HK
K Strömbrytare för startspärr och backstrålkastare, på växellåda
L Kontrollampa för helljus 1,2 W
M Stegrelä för hel- och halvljus samt ljussignal
N Signalhornsring
O Generator 12 V, 490 W, 35 A
P Relä för startmotorns manövermagnet
Q Säkringsdosa
R Laddningsregulator
S Bromskontakt
T Blinkdon
U Kontrollampa för handbroms 1,2 W
V Kontrollampa för oljetryck 1,2 W
X Kontrollampa för laddning 1,2 W
Y Oljetrycksvakt
Z Handskfackbelysning 2 W
Å Strömställare för ljussignal och körvisare
Ä Bränslemätare
Ö Spänningsstabilisator
AA Temperaturmätare
BA Temperaturgivare
CA Kontrollampa blinkers 1,2 W
DA Instrumentbelysning 2x3 W
EA Belysning för värmereglage 3x1,2 W
FA Bilvärmare
GA Vindrutetorkare
HA Vindrutespolare
JA Taklampa 10 W
KA Strömställare för bilvärmare
LA Strömställare för vindrutetorkare och vindrutespolare
MA Reostat för instrumentbelysning
NA Ljusomkopplare
OA Tändlås
PA Cigarrettändare
QA Dörrkontakt
RA Strömbrytare för handbromskontroll
SA Bränslenivågivare
TA Blinkljus 21 W
UA Backstrålkastare 15 W
VA Bromsljus 25 W
XA Bakljus 5 W
YA Nummerskyltbelysning 2x5 W
ZA Varningsventil
ÅA Skarv
ÄA Anslutningsdon för kombinationsinstrument
ÖA Anslutning för radio (75)
AB Reservledning

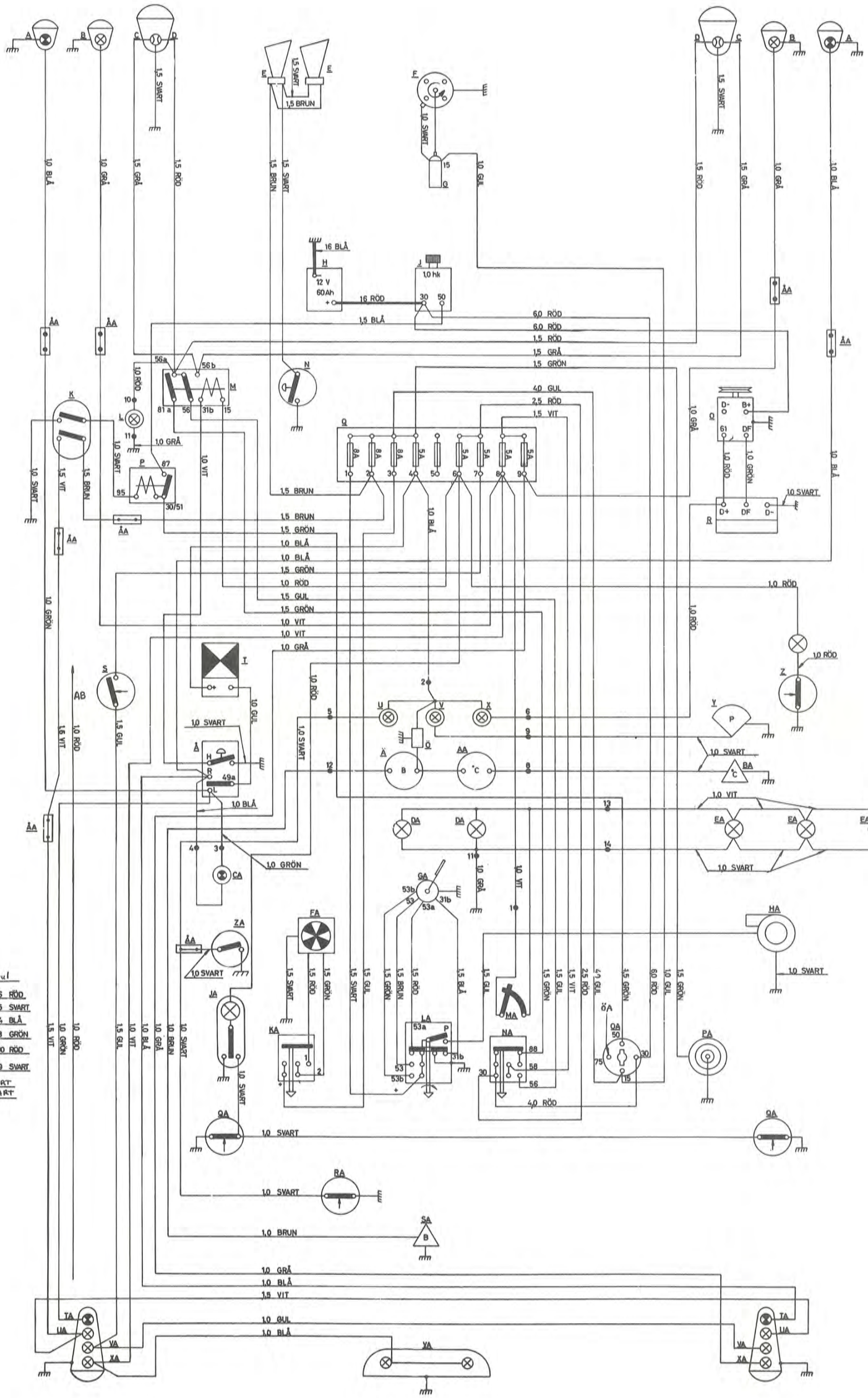
ÄA
13 VIT
14 SVART
7 Gul
SVART 8
VIT 1
BLÅ 2
6 RÖD
5 SVART
4 BLÅ
3 GRÖN
GRÅ 11
10 RÖD
BRUN 12
9 SVART
15 SVART
16 SVART
12 V
60 Ah
1,0 hk
16 BLÅ
16 RÖD
1,5 BLÅ
6,0 RÖD
1,5 RÖD
1,5 GRÅ
1,5 GRÖN
4,0 GUL
2,5 RÖD
1,5 VIT
1,5 BRUN
1,0 BLÅ
1,0 GRÖN
1,5 GUL
1,0 VIT
1,0 GRÅ
1,0 SVART
1,0 RÖD
1,0 GUL
1,5 SVART
1,5 BRUN
1,0 BRUN
4,0 RÖD
650761

Plansch 7

Kopplingsschema 145 -69

chassinr 145 9200—30899

A Blinkljus 21 W
B Parkeringsljus 5 W
C Halvljus 40 W
D Helljus 45 W
E Signalhorn
F Fördelare tändföljd 1-3-4-2
G Tändspole
H Batteri 12 V 60 Ah
J Startmotor 736 W, 1 HK
K Strömbrytare för backstrålkastare, på växellåda
L Kontrollampa för helljus
M Stegrelä för hel- och halvljus samt ljussignal
N Signalhornsring
O Generator 12 V, 490 W, 35 A
P Relä för backstrålkastare
Q Säkringsdosa
R Laddningsregulator
S Bromskontakt
T Blinkdon
U Kontrollampa för handbroms 1,2 W
V Kontrollampa för oljetryck 1,2 W
X Kontrollampa för laddning 1,2 W
Y Anslutning för radio (75)
Z Handskfackbelysning 2 W
Å Kontrollampa för överväxel 1,2 W
Ä Strömställare för överväxel
Ö Strömställare för ljussignal och körvisare
AA Bränslemätare
BA Spänningsstabilisator
CA Temperaturmätare
DA Oljetrycksvakt
EA Strömbrytare för överväxel, på växellåda
FA Kontrollampa blinkers 1,2 W
GA Instrumentbelysning 2x3 W
HA Temperaturgivare
JA Belysning för värmereglage 3x1,2 W
KA Bilvärmare
LA Vindrutetorkare
MA Vindrutespolare
NA Manövermagnet för överväxel
OA Taklampa 10 W
PA Strömställare för bilvärmare
QA Strömställare för vindrutetorkare och vindrutespolare
RA Reostat för instrumentbelysning
SA Ljusomkopplare
TA Tändlås
UA Cigarrettändare
VA Dörrkontakt
XA Strömbrytare för handbromskontroll
YA Bränslenivågivare
ZA Blinkljus 21 W
ÅA Backstrålkastare 15 W
ÄA Bromsljus 25 W
ÖA Bakljus 5 W
AB Nummerskyltbelysning 2x5 W
BB Skarv
*CB Bakrutetorkare
*DB Bakrutespolare
EB Relä för uppvärmd bakruta
FB Varningskontakt
GB Uppvärmd bakruta 150 W
*HB Strömställare för bakrutetorkare
JB Strömställare för uppvärmd bakruta med kontrollampa 2 W
*KB Diod
LB Anslutningsdon för kombinationsinstrument

*märkta detaljer är tillbehör

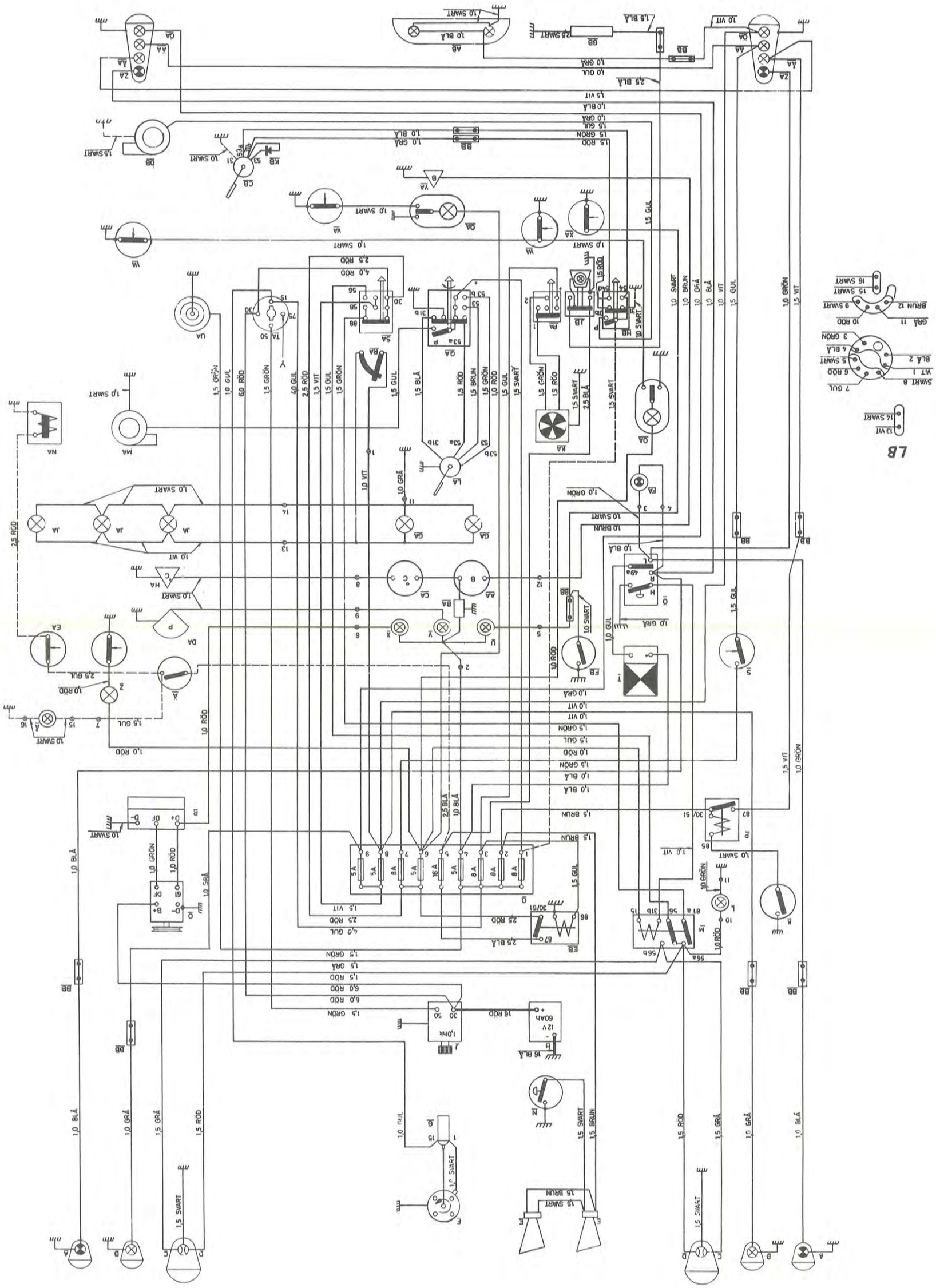
1,0 BLÅ
1,0 GRÅ
1,5 GRÅ
1,5 RÖD
1,5 SVART
1,0 GUL
1,5 BRUN
1,5 SVART
1,5 BRUN
1,5 SVART
1,5 RÖD
1,5 GRÅ
1,0 GRÅ
1,0 BLÅ
1,5 SVART
1,0 SVART
1,0 GRÖN
1,0 RÖD
1,0 SVART
1,0 BLÅ
1,0 GRÅ
1,0 SVART
1,0 RÖD
1,5 GUL
1,0 RÖD
1,0 SVART
1,0 GRÅ
1,0 BLÅ
1,0 GRÖN
1,5 VIT
1,5 GRÖN
1,0 GRÖN
1,0 RÖD
1,0 VIT
1,0 SVART
1,0 GRÅ
1,0 VIT
1,0 VIT
1,5 GRÖN
1,5 GUL
1,0 RÖD
1,5 GRÖN
1,0 BLÅ
1,0 BLÅ
1,5 VIT
1,5 GUL
1,0 GRÅ
1,0 BLÅ
1,0 SVART
1,0 BRUN
1,0 GRÅ
1,0 BLÅ
1,5 VIT
1,5 GUL
1,0 SVART
1,0 GRÖN
1,0 GRÖN
1,0 RÖD
1,0 SVART
1,5 GRÖN
1,5 GRÅ
1,5 RÖD
6,0 RÖD
6,0 RÖD
1,5 GRÖN
2,5 BLÅ
2,5 RÖD
4,0 GUL
2,5 RÖD
1,5 VIT
1,5 GRÖN
1,5 GUL
1,5 BLÅ
1,5 RÖD
1,5 BRUN
1,5 GRÖN
1,0 RÖD
1,5 GUL
1,5 SVART
1,5 GRÖN
1,5 RÖD
1,5 SVART
2,5 BLÅ
1,5 SVART
1,0 BRUN
1,0 GRÅ
1,0 BLÅ
1,0 VIT
1,5 GUL
1,0 GRÖN
1,5 VIT
1,0 SVART
1,0 GRÅ
1,0 SVART
1,0 GRÖN
1,0 BLÅ
1,0 GRÅ
1,0 SVART
1,0 VIT
2,5 RÖD
1,0 SVART
1,0 RÖD
1,5 GUL
1,0 SVART
1,0 RÖD
2,5 GUL
1,0 SVART
1,0 GRÅ
1,0 GUL
1,0 SVART
1,0 GRÖN
1,0 BLÅ
1,0 GRÅ
1,5 GRÅ
1,5 RÖD
1,5 SVART
1,5 SVART
1,5 BRUN
1,5 SVART
1,5 BRUN
1,5 SVART
1,5 GRÅ
1,0 GRÅ
1,0 BLÅ
1,5 SVART
1,5 BRUN
1,5 GRÖN
6,0 RÖD
6,0 RÖD
1,5 RÖD
1,5 GRÅ
1,5 GRÖN
2,5 BLÅ
2,5 RÖD
4,0 GUL
2,5 RÖD
1,5 VIT
1,5 GUL
1,0 BLÅ
1,0 BLÅ
1,0 BLÅ
1,0 GRÖN
1,0 GRÖN
1,0 RÖD
1,0 VIT
1,0 SVART
1,0 GRÖN
1,0 RÖD
1,0 SVART
1,0 VIT
1,0 SVART
1,0 GRÅ
1,0 SVART
1,0 GRÅ
1,0 GUL
1,0 RÖD
1,0 SVART
1,0 RÖD
1,5 GUL
1,0 SVART
1,0 RÖD
1,0 SVART
1,0 GRÅ
1,0 BLÅ
1,0 BLÅ
1,0 BLÅ
1,0 GRÖN
1,0 GRÖN
1,0 RÖD
1,0 SVART
1,0 SVART
1,0 GRÖN
1,0 RÖD
1,0 SVART
1,0 GRÖN
1,0 RÖD
1,0 SVART
1,0 GRÅ
1,0 GRÅ
1,0 GRÅ

Plansch 8

Kopplingsschema 145 -69 aut

chassinr 9200—30899

A Blinkljus 21 W
B Parkeringsljus 5 W
C Halvljus 40 W
D Helljus 45 W
E Signalhorn
F Fördelare tändföljd 1-3-4-2
G Tändspole
H Batteri 12 V 60 Ah
J Startmotor 736 W, 1 HK
K Strömbrytare för startspärr och backstrålkastare, på växellåda
L Kontrollampa för helljus 1,2 W
M Stegrelä för hel- och halvljus samt ljussignal
N Signalhornsring
O Generator 12 V, 360 W, 30 A
P Relä för startmotorns manövermagnet
Q Säkringsdosa
R Laddningsregulator
S Bromskontakt
T Blinkdon
U Kontrollampa för broms 1,2 W
V Kontrollampa för oljetryck 1,2 W
X Kontrollampa för laddning 1,2 W
Y Varningskontakt
Z Handskfackbelysning 2 W
Å Skarvstycke
Ä Relä för uppvärmd bakruta
Ö Strömställare för ljussignal och körvisare
AA Bränslemätare
BA Spänningsstabilisator
CA Temperaturmätare
DA Oljetrycksvakt
*EA Bakrutespolare
FA Kontrollampa blinkers 1,2 W
GA Instrumentbelysning 2x3 W
HA Temperaturgivare
JA Belysning för värmereglage 3x1,2 W
KA Bilvärmare
LA Vindrutetorkare
MA Vindrutespolare
*NA Bakrutetorkare
OA Taklampa 10 W
PA Strömställare för bilvärmare
QA Strömställare för vindrutetorkare och vindrutespolare
RA Reostat för instrumentbelysning
SA Ljusomkopplare
TA Tändlås
UA Cigarrettändare
VA Dörrkontakt
XA Strömbrytare för handbromskontroll
YA Bränslenivågivare
ZA Blinkljus 21 W
ÅA Backstrålkastare 15 W
ÄA Bromsljus 25 W
ÖA Bakljus 5 W
AB Nummerskyltbelysning 2x5 W
BB Uppvärmd bakruta
*CB Strömställare för bakrutetorkare
DB Strömbrytare för uppvärmd bakruta
*EB Diod

*märkta detaljer är tillbehör

650772

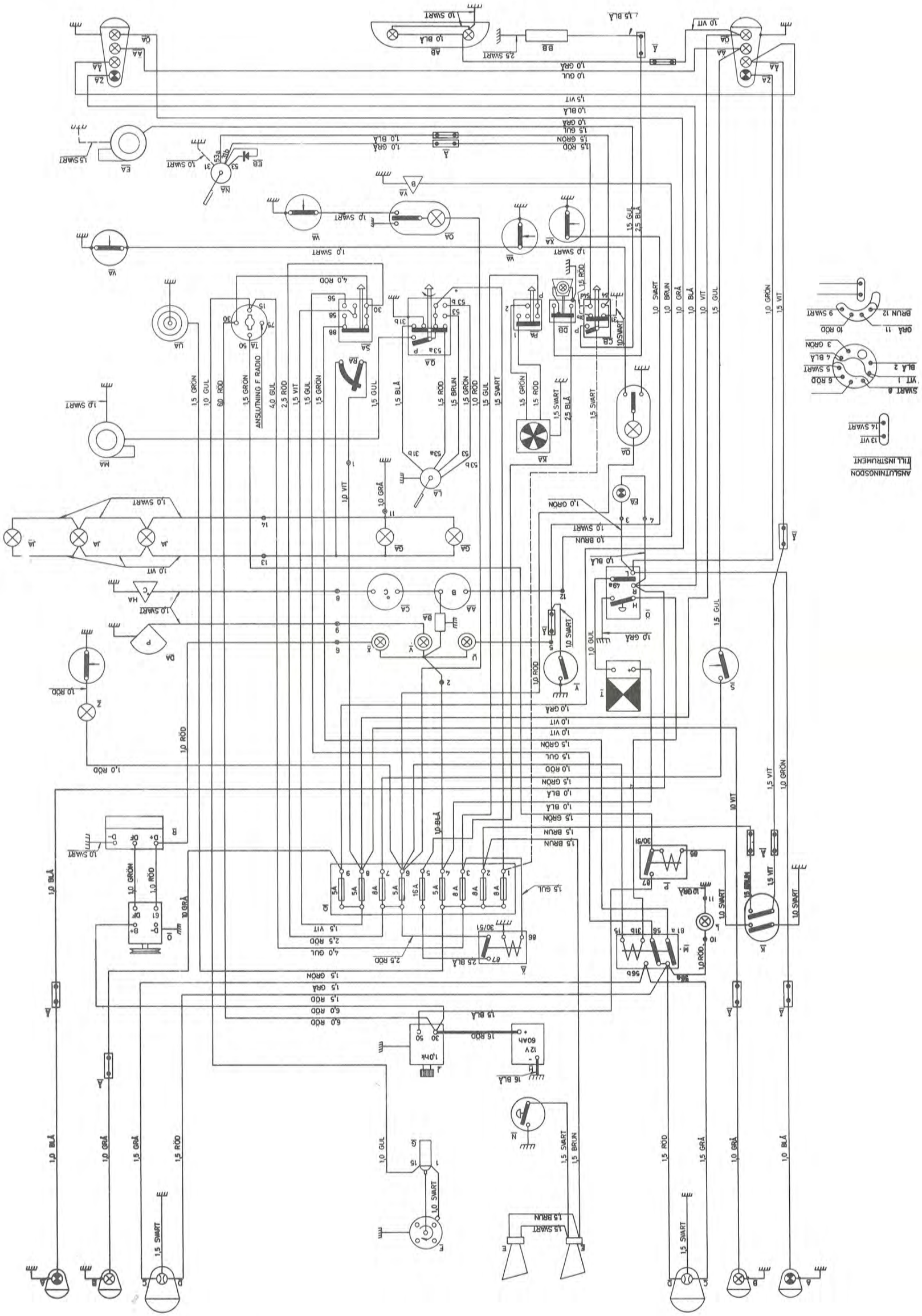

Plansch 9

Kopplingsschema 142, 144 -70

chassinr 142 112400—178959
chassinr 144 138700—194139

1 Körriktningsvisare 21 W
2 Parkeringsljus 5 W
3 Halvljus 40 W
4 Helljus 45 W
5 Signalhorn
6 Fördelare, tändföljd 1-3-4-2
7 Tändspole
8 Batteri
9 Startmotor 736 W, 1 HK
10 Strömbrytare för backstrålkastare. Endast M 40 och M 41
11 Kontrollampa för helljus 1,2 W
12 Stegrelä för hel- och halvljus samt ljussignal
13 Signalhornsring
14 Växelströmsgenerator 490 W, 35 A
15 Backljusrelä på M 40 och M 41. Startrelä på BW 35
16 Säkringsdosa
17 Laddningsregulator
18 Bromsljuskontakt
19 Reglage för varningsblinkers
20 Kontrollampa för handbroms 1,2 W
21 Kontrollampa för oljetryck 1,2 W
22 Kontrollampa för laddning 1,2 W
23 Kopplingsstycke
24 Lampa för handskfacksbelysning 2 W
25 Kontrollampa för överväxel 1,2 W
26 Strömbrytare för ljussignal och körriktningsvisare
27 Bränslemätare
28 Spänningsregulator
29 Temperaturmätare
30 Oljetrycksvakt
31 Strömbrytare för överväxel på växellådan
32 Kontrollampa för körriktningsvisare 1,2 W
33 Instrumentbelysning 2x3 W
34 Temperaturgivare
35 Belysning för värmereglage 3x1,2 W
36 Bilvärmare
37 Vindrutetorkare
38 Vindrutespolare
39 Manövermagnet för överväxel
40 Innerbelysning 10 W
41 Strömbrytare för bilvärmare
42 Strömbrytare för vindrutetorkare och vindrutespolare
43 Reostat för instrumentbelysning
44 Ljusomkopplare
45 Tändlås
46 Cigarrettändare
47 Dörrströmbrytare
48 Strömbrytare för handbromskontroll
49 Bränslenivågivare
50 Backstrålkastare 15 W
51 Bromsljus 25 W
52 Bakljus 5 W
53 Nummerskyltsbelysning 2x5 W
54 Strömställare för överväxel
55 Bromsvarningskontakt
56 Strömbrytare på växelläda BW 35
57 Strömbrytare för handskfacksbelysning
58 Eluppvärmd bakruta 150 W
59 Strömbrytare för eluppvärmd bakruta
60 Sidomarkeringsljus, endast för USA 5 W
61 Relä för eluppvärmd bakruta
62 Anslutning vid instrument
63 Varningssummer
64 Dörrströmbrytare på förarsidan
65 Till säkringsdosa, reserv

Färgbeteckning:

SB	Svart
W	Vit
Y	Gul
GN	Grön
GR	Grå
BL	Blå
R	Röd
BR	Brun

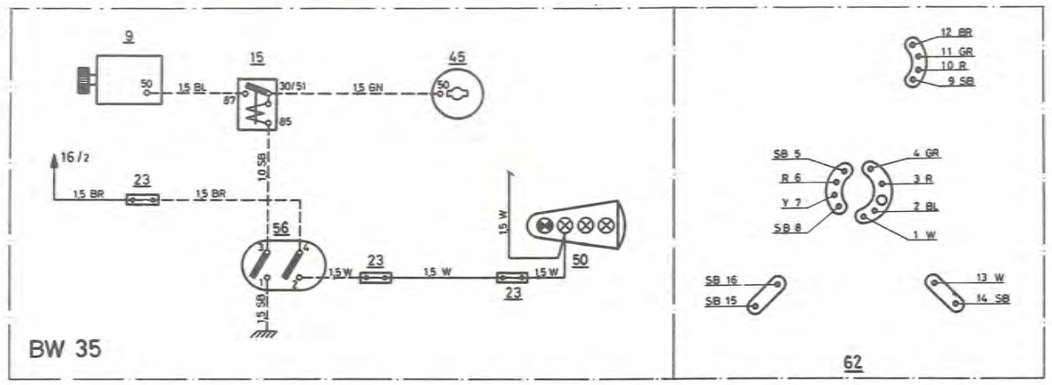

689005

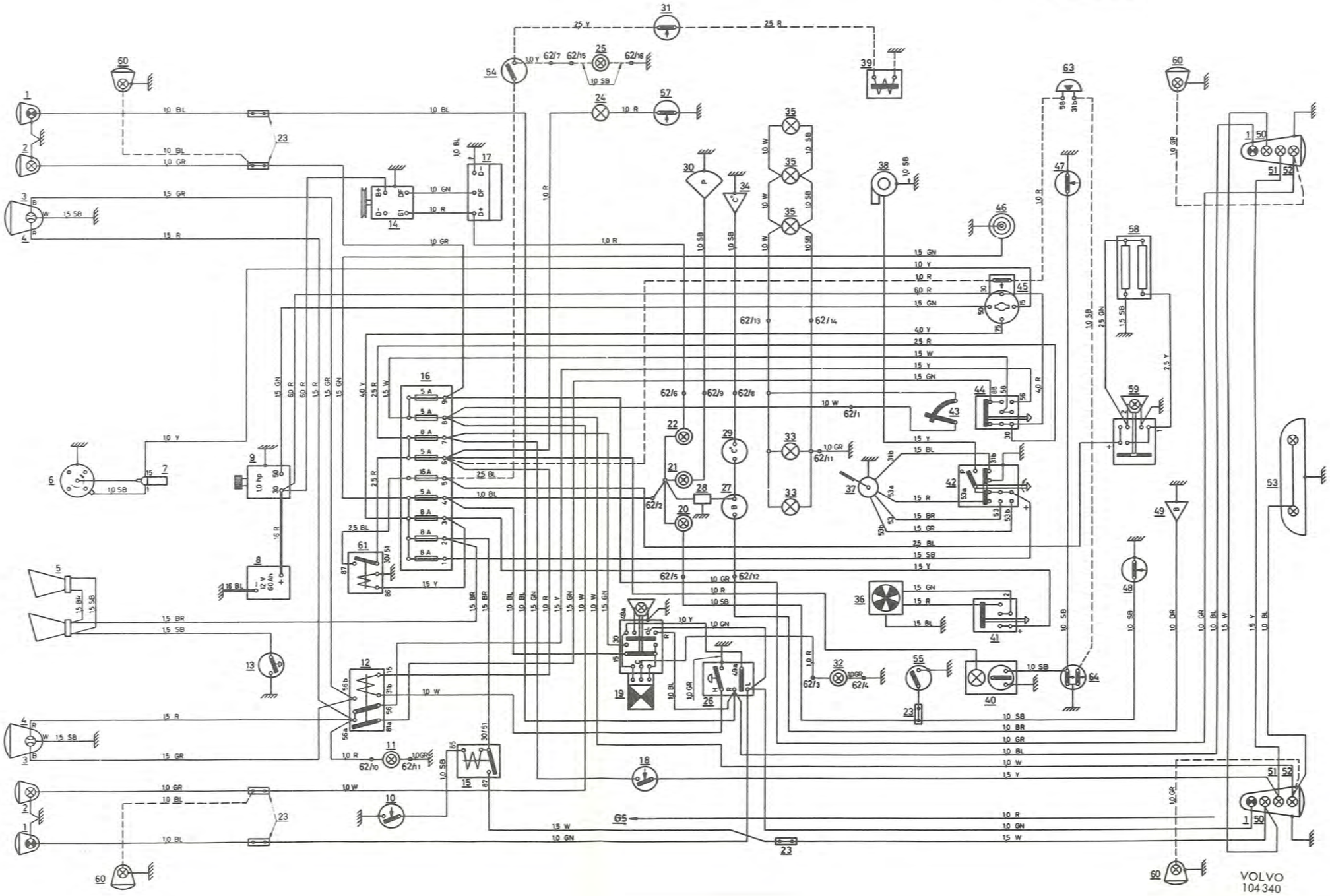

VOLVO
104 340

Plansch 10

Kopplingsschema 145 -70

chassinr 145 30900—61599

1 Körriktningsvisare 21 W
2 Parkeringsljus 5 W
3 Halvljus 40 W
4 Helljus 45 W
5 Signalhorn
6 Fördelare, tändföljd 1-3-4-2
7 Tändspole
8 Batteri
9 Startmotor 736 W, 1 HK
10 Strömbrytare för backstrålkastare. Endast M 40 och M 41
11 Kontrollampa för helljus 1,2 W
12 Stegrelä för hel- och halvljus samt ljussignal
13 Signalhornsring
14 Växelströmsgenerator 490 W, 35 A
15 Backljusrelä på M 40 och M 41. Startrelä på BW 35
16 Säkringsdosa
17 Laddningsregulator
18 Bromsljuskontakt
19 Reglage för varningsblinkers
20 Kontrollampa för handbroms 1,2 W
21 Kontrollampa för oljetryck 1,2 W
22 Kontrollampa för laddning 1,2 W
23 Kopplingsstycke
24 Lampa för handskfacksbelysning 2 W
25 Kontrollampa för överväxel 1,2 W
26 Strömbrytare för ljussignal och körriktningsvisare
27 Bränslemätare
28 Spänningsregulator
29 Temperaturmätare
30 Oljetrycksvakt
31 Strömbrytare för överväxel på växellådan
32 Kontrollampa för körriktningsvisare 1,2 W
33 Instrumentbelysning 2x3 W
34 Temperaturgivare
35 Belysning för värmereglage 3x1,2 W
36 Bilvärmare
37 Vindrutetorkare
38 Vindrutespolare
39 Manövermagnet för överväxel
40 Innerbelysning 10 W
41 Strömbrytare för bilvärmare
42 Strömbrytare för vindrutetorkare och vindrutespolare
43 Reostat för instrumentbelysning
44 Ljusomkopplare
45 Tändlås
46 Cigarrettändare
47 Dörrströmbrytare
48 Strömbrytare för handbromskontroll
49 Bränslenivågivare
50 Backstrålkastare 15 W
51 Bromsljus 25 W
52 Bakljus 5 W
53 Nummerskyltsbelysning 2x5 W
54 Strömställare för överväxel
55 Bromsvarningskontakt
56 Strömbrytare på växellåda BW 35
57 Strömbrytare för handskfacksbelysning
58 Eluppvärmd bakruta 150 W
59 Strömbrytare för eluppvärmd bakruta
60 Sidomarkeringsljus, endast för USA 5 W
61 Relä för eluppvärmd bakruta
62 Anslutning vid instrument
63 Varningssummer
64 Dörrströmbrytare på förarsidan
65 Bakrutetorkare
66 Bakrutespolare
67 Diod
68 Strömbrytare för bakrutetorkare och bakrutespolare

Färgbeteckning:

SB	Svart
W	Vit
Y	Gul
GN	Grön
GR	Grå
BL	Blå
R	Röd
BR	Brun

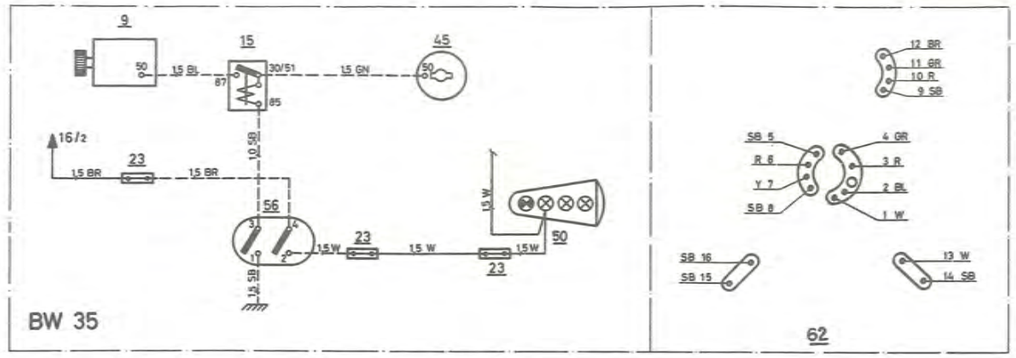

689011

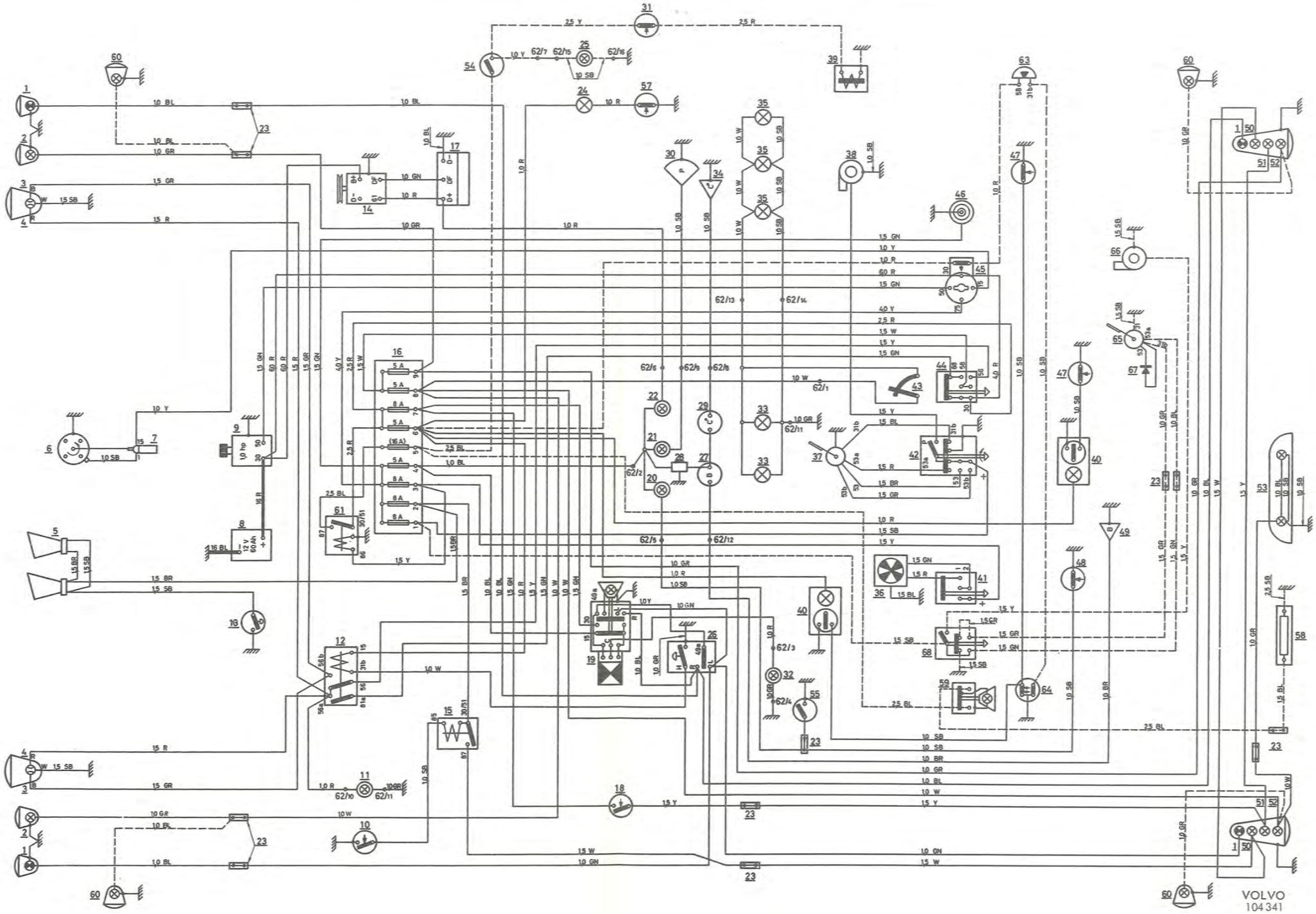

VOLVO
104 341

Plansch 11

Kopplingsschema 142, 144 -71

chassinr 142 178960—249929
chassinr 144 194140—263069

1 Körriktningsvisare 21 W
2 Parkeringsljus 5 W
3 Halvljus 40 W
4 Helljus 45 W
5 Signalhorn
6 Fördelare, tändföljd 1-3-4-2
7 Tändspole
8 Batteri
9 Startmotor 736 W, 1 HK
10 Strömbrytare för backstrålkastare. Endast M 40 och M 41
11 Kontrollampa för helljus 1,2 W
12 Stegrelä för hel- och halvljus samt ljussignal
13 Signalhornsring
14 Växelströmsgenerator 490 W, 35 A
15 Backljusrelä på M 40 och M 41. Startrelä på BW 35
16 Säkringsdosa
17 Laddningsregulator
18 Bromsljuskontakt
19 Reglage för varningsblinkers
20 Kontrollampa för handbroms 1,2 W
21 Kontrollampa för oljetryck 1,2 W
22 Kontrollampa för laddning 1,2 W
23 Kopplingsstycke
24 Lampa för handsfacksbelysning 2 W
25 Kontrollampa för överväxel 1,2 W
26 Strömbrytare för ljussignal och körriktningsvisare
27 Bränslemätare
28 Spänningsregulator
29 Temperaturmätare
30 Oljetrycksvakt
31 Strömbrytare för överväxel på växellåda
32 Kontrollampa för körriktningsvisare 1,2 W
33 Instrumentbelysning 2x3 W
34 Temperaturgivare
35 Belysning för värmereglage 3x1,2 W
36 Bilvärmare
37 Vindrutetorkare
38 Vindrutespolare
39 Manövermagnet för överväxel
40 Innerbelysning 10 W
41 Strömbrytare för bilvärmare
42 Strömbrytare för vindrutetorkare och vindrutespolare
43 Reostat för instrumentbelysning
44 Ljusomkopplare
45 Tändlås
46 Cigarrettändare
47 Dörrströmbrytare
48 Strömbrytare för handbromskontroll
49 Bränslenivågivare
50 Backstrålkastare 15 W
51 Bromsljus 25 W
52 Bakljus 5 W
53 Nummerskyltbelysning 2x5 W
54 Strömställare för överväxel
55 Bromsvarningskontakt
56 Strömbrytare på växellåda BW 35
57 Strömbrytare på handskfacksbelysning
58 Eluppvärmd bakruta 150 W
59 Strömbrytare för eluppvärmd bakruta
60 Sidomarkeringsljus, endast för USA, 5 W
61 Relä för eluppvärmd bakruta
62 Anslutning vid instrument
63 Varningssummer
64 Dörrströmbrytare på förarsidan
65 Kopplingsplint
66 Klocka

Färgbeteckning:

SB	Svart
W	Vit
Y	Gul
GN	Grön
GR	Grå
BL	Blå
R	Röd
BR	Brun

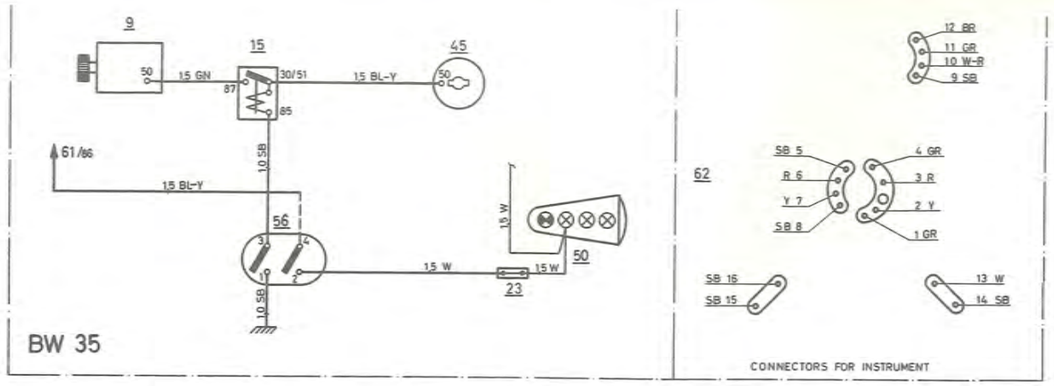

689178

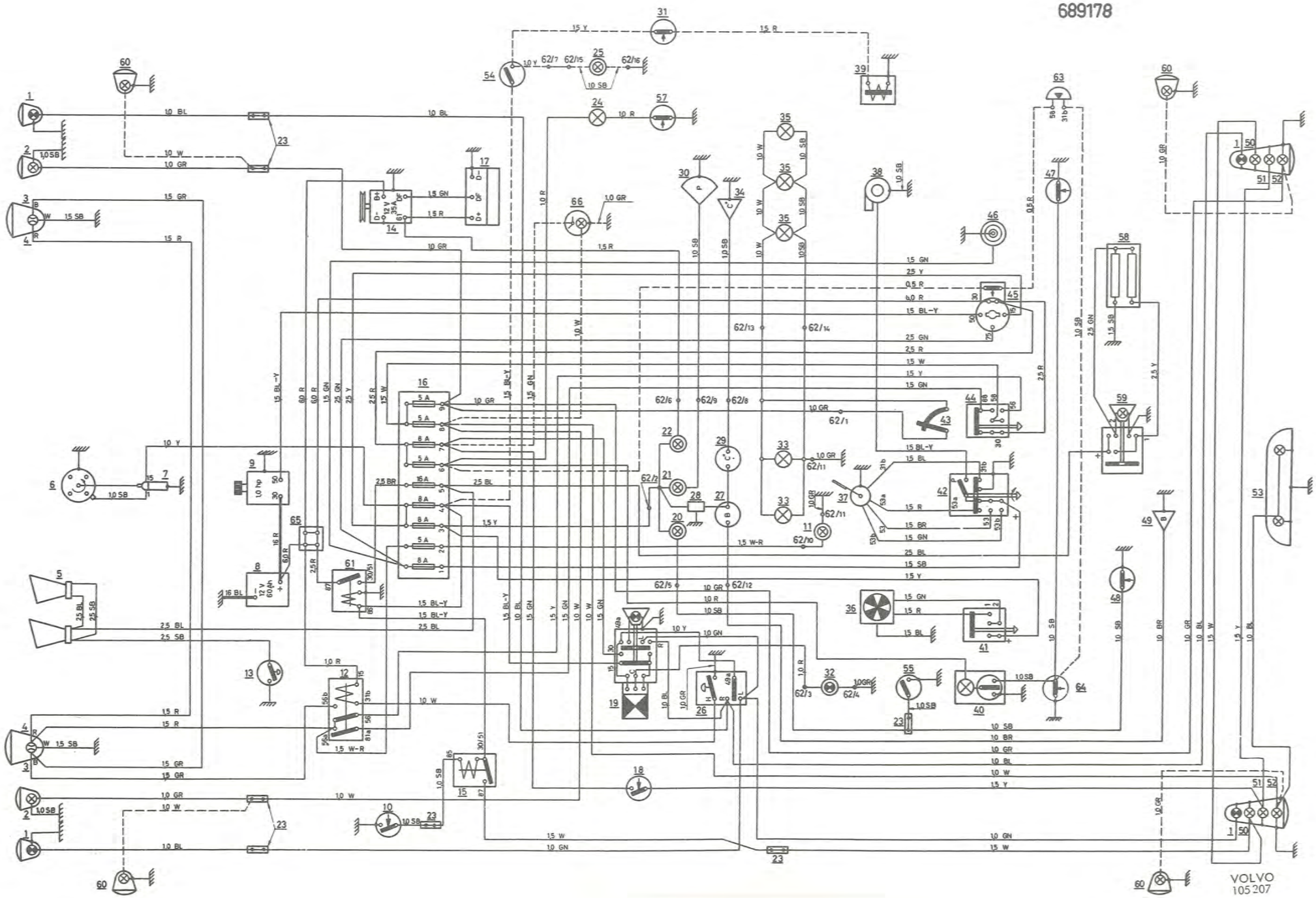

VOLVO
105 207

Plansch 12

Kopplingsschema 142 GL, 144 GL -71

chassinr 142 178960—249929
chassinr 144 194140—263069

1 Körriktningsvisare 21 W
2 Parkeringsljus 5 W
3 Halvljus 40 W
4 Helljus 45 W
5 Signalhorn
6 Fördelare, tändföljd 1-3-4-2
7 Tändspole
8 Batteri
9 Startmotor 736 W, 1 HK
10 Strömbrytare för backstrålkastare. Endast M 40 och M 41
11 Kontrollampa för helljus 1,2 W
12 Stegrelä för hel- och halvljus samt ljussignal
13 Signalhornsring
14 Växelströmsgenerator 770 W, 55 A
15 Backljusrelä på M 40 och M 41. Startrelä på BW 35
16 Säkringsdosa
17 Laddningsregulator
18 Bromsljuskontakt
19 Reglage för varningsblinkers
20 Kontrollampa för handbroms 1,2 W
21 Kontrollampa för oljetryck 1,2 W
22 Kontrollampa för laddning 1,2 W
23 Kopplingsstycke
24 Lampa för handskfacksbelysning 2 W
25 Kontrollampa för överväxel 1,2 W
26 Strömbrytare för ljussignal och körriktningsvisare
27 Bränslemätare
28 Spänningsregulator
29 Temperaturmätare
30 Oljetrycksvakt
31 Strömbrytare för överväxel på växellåda
32 Kontrollampa för körriktningsvisare 1,2 W
33 Instrumentbelysning 2x3 W
34 Temperaturgivare
35 Belysning för värmereglage 3x1,2 W
36 Bilvärmare
37 Vindrutetorkare
38 Vindrutespolare
39 Manövermagnet för överväxel
40 Innerbelysning 10 W
41 Strömbrytare för bilvärmare
42 Strömbrytare för vindrutetorkare och vindrutespolare
43 Reostat för instrumentbelysning
44 Ljusomkopplare
45 Tändlås
46 Cigarrettändare
47 Dörrströmbrytare
48 Strömbrytare för handbromskontroll
49 Bränslenivågivare
50 Backstrålkastare 15 W
51 Bromsljus 25 W
52 Bakljus 5 W
53 Nummerskyltsbelysning 2x5 W
54 Strömställare för överväxel
55 Bromsvarningskontakt
56 Strömbrytare på växellåda BW 35
57 Strömbrytare för handskfacksbelysning
58 Eluppvärmd bakruta 150 W
59 Strömbrytare för eluppvärmd bakruta
60 Sidomarkeringsljus, endast för USA, 5 W
61 Relä för eluppvärmd bakruta
62 Anslutning vid instrument
63 Varningssummer
64 Dörrströmbrytare på förarsidan
65 Kopplingsplint
66 Klocka
67 Bränslepump
68 Huvudrelä för bränsleinsprutning
69 Pumprelä
70 Kallstartrelä
71 Tryckgivare
72 Luftspjällkontakt
73 Kallstartventil
74 Temperaturgivare I
75 Temperaturgivare II
76 Insprutare
77 Impulskontakter
78 Styrenhet
79 Tändstift
80 Säkringsdosa
81 Dimljus 55 W
82 Relä för dimljus
83 Strömbrytare för dimljus

Färgbeteckning:

SB	Svart
W	Vit
Y	Gul
GN	Grön
GR	Grå
BL	Blå
R	Röd
BR	Brun
W-R	Vit-röd
BL-Y	Blå-gul

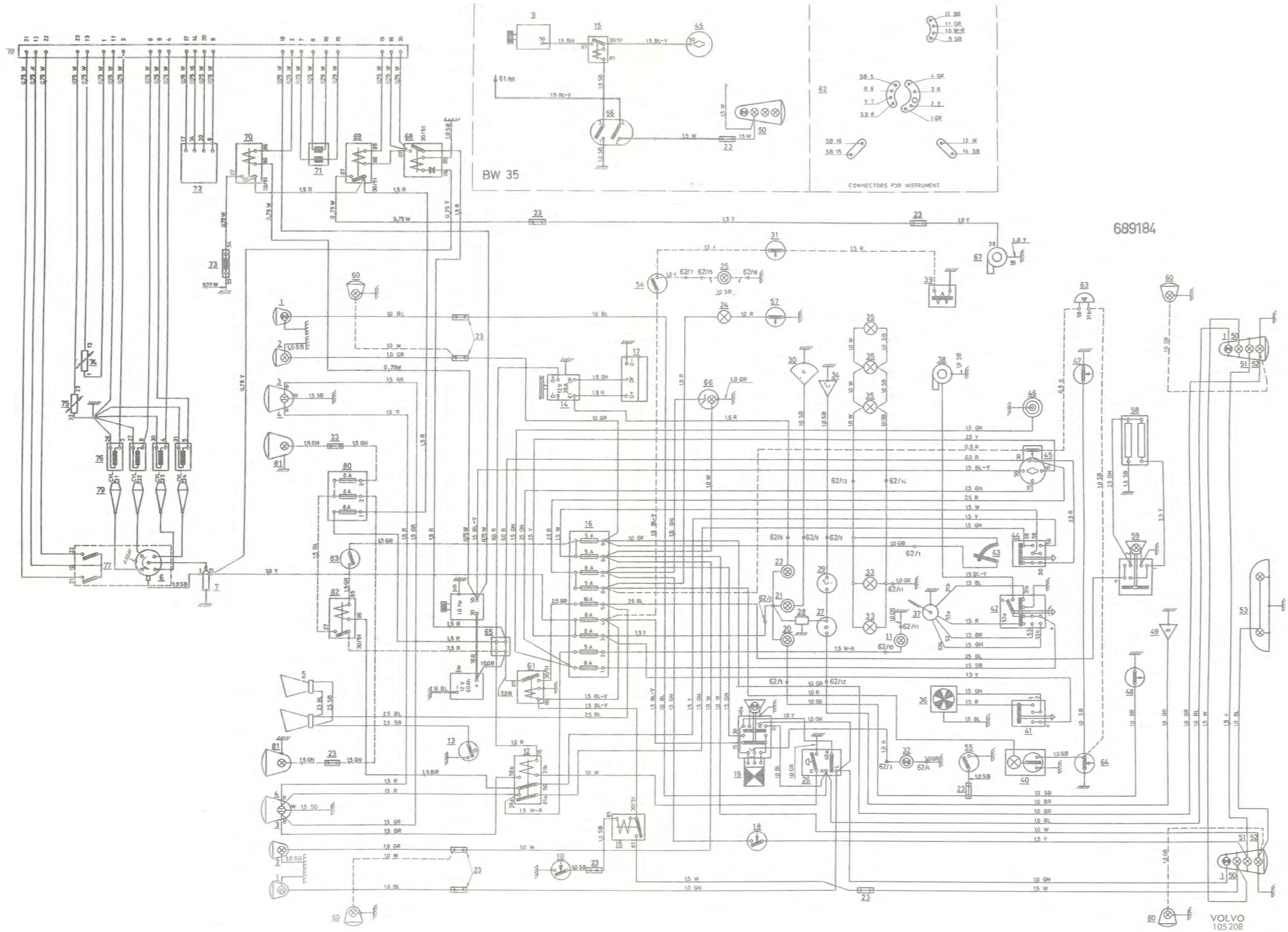
BW 35
CONNECTORS FOR INSTRUMENT
689184
VOLVO
105 208

Plansch 13

Kopplingsschema 145 -71

chassinr 145 61600—103379

1 Körriktningsvisare 21 W
2 Parkeringsljus 5 W
3 Halvljus 40 W
4 Helljus 45 W
5 Signalhorn
6 Fördelare, tändföljd 1-3-4-2
7 Tändspole
8 Batteri
9 Startmotor 736 W, 1 HK
10 Strömbrytare för backstrålkastare. Endast M 40 och M 41
11 Kontrollampa för helljus, 1,2 W
12 Stegrelä för hel- och halvljus samt ljussignal
13 Signalhornsring
14 Växelströmsgenerator 490 W, 35 A
15 Backljusrelä på M 40 och M 41. Startrelä på BW 35
16 Säkringsdosa
17 Laddningsregulator
18 Bromsljuskontakt
19 Reglage för varningsblinkers
20 Kontrollampa för handbroms 1,2 W
21 Kontrollampa för oljetryck 1,2 W
22 Kontrollampa för laddning 1,2 W
23 Kopplingsstycke
24 Lampa för handskfacksbelysning 2 W
25 Kontrollampa för överväxel 1,2 W
26 Strömbrytare för ljussignal och körriktningsvisare
27 Bränslemätare
28 Spänningsregulator
29 Temperaturmätare
30 Oljetrycksvakt
31 Strömbrytare för överväxel på växellådan
32 Kontrollampa för körriktningsvisare 1,2 W
33 Instrumentbelysning 2x3 W
34 Temperaturgivare
35 Belysning för värmereglage 3x1,2 W
36 Bilvärmare
37 Vindrutetorkare
38 Vindrutespolare
39 Manövermagnet för överväxel
40 Innerbelysning 10 W
41 Strömbrytare för bilvärmare
42 Strömbrytare för vindrutetorkare och vindrutespolare
43 Reostat för instrumentbelysning
44 Ljusomkopplare
45 Tändlås
46 Cigarrettändare
47 Dörrströmbrytare
48 Strömbrytare för handbromskontroll
49 Bränslenivågivare
50 Backstrålkastare 15 W
51 Bromsljus 25 W
52 Bakljus 5 W
53 Nummerskyltsbelysning 2x5 W
54 Strömställare för överväxel
55 Bromsvarningskontakt
56 Strömbrytare på växellåda BW 35
57 Strömbrytare för handskfacksbelysning
58 Eluppvärmd bakruta 150 W
59 Strömbrytare för eluppvärmd bakruta
60 Sidomarkeringsljus, endast för USA, 5 W
61 Relä för eluppvärmd bakruta
62 Anslutning vid instrument
63 Varningssummer
64 Dörrströmbrytare på förarsidan
65 Kopplingsstycke
66 Klocka
67 Bakrutetorkare
68 Bakrutespolare
69 Diod
70 Strömbrytare för bakrutetorkare och bakrutespolare

Färgbeteckning:

SB	Svart
W	Vit
Y	Gul
GN	Grön
GR	Grå
BL	Blå
R	Röd
BR	Brun

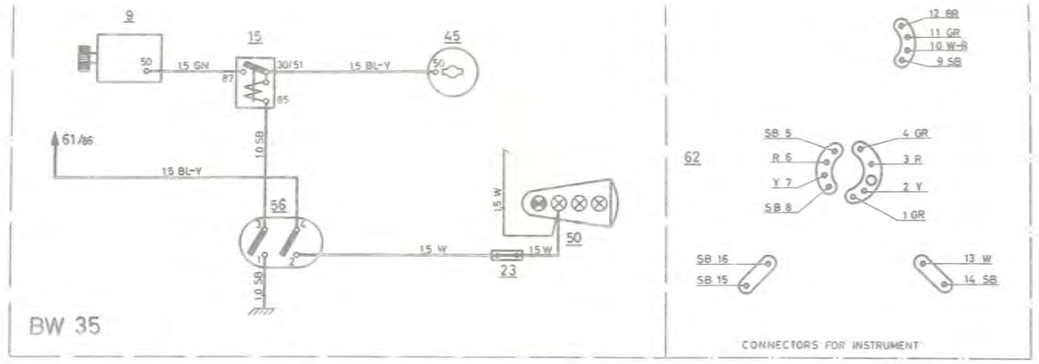

689195

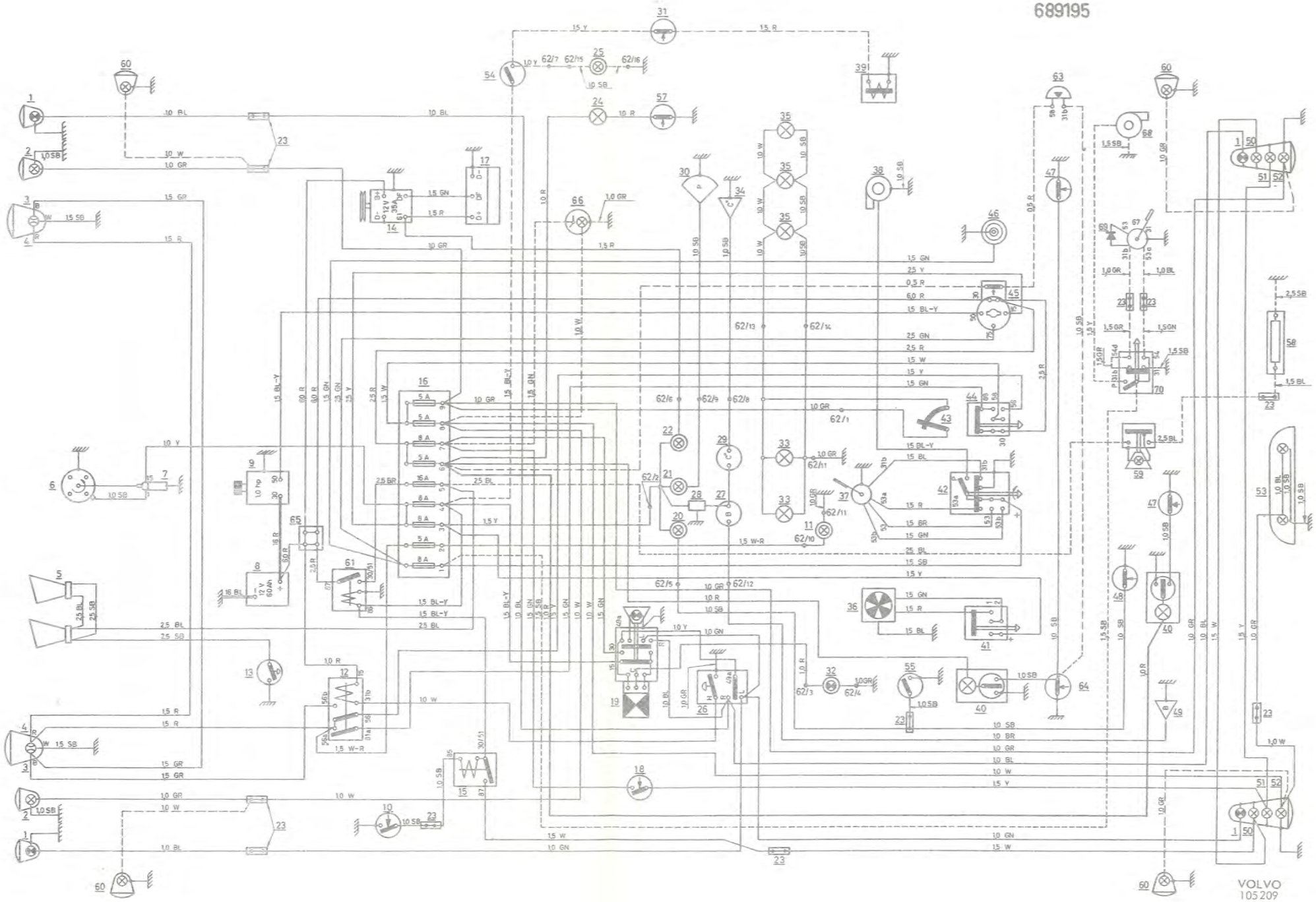

VOLVO
105 209

Plansch 14

Kopplingsschema 142, 144 -72 förg.motor

chassinr 142 249930—323399
chassinr 144 263070—340099

1 Blinkers, 21 W
2 Parkeringsljus, 5 W
3 Halvljus, 40 W
4 Helljus, 45 W
5 Signalhorn
6 Fördelare, tändföljd 1-3-4-2
7 Tändspole
8 Batteri, 12 V, 60 Ah
9 Startmotor, 736 W
10 Kontakt, backstrålkastare
Endast M 40 och M 41
11 Kontrollampa, helljus, 1,2 W
12 Stegrelä för hel- och halvljus samt ljussignal
13 Signalhornsring
14 VS-Generator, 12 V, 490 W, 35 A
15 Relä för backstrålkastare på M 40, M 41
och startrelä på BW 35
16 Säkringsdosa
17 Laddningsregulator
18 Bromskontakt
19 Blinkdon
20 Kontrollampa, broms, 1,2 W
21 Kontrollampa, oljetryck, 1,2 W
22 Kontrollampa, laddning, 1,2 W
23 Skarv
24 Lampa för handskfacksbelysning, 2 W
25 Kontrollampa, överväxel M 41, 1,2 W
26 Varningssummer nyckel
27 Bränslemätare
28 Spänningsstabilisator
29 Temperaturmätare
30 Oljetrycksvakt
31 Kontakt för överväxel på växellåda M 41
32 Kontrollampa, blinkers, 1,2 W
33 Instrumentbelysning, 2x3 W
34 Temperaturgivare
35 Belysning för värmereglage, 3x1,2 W
36 Bilvärmare
37 Vindrutetorkare
38 Vindrutespolare
39 Manövermagnet för överväxel på växellåda M 41
40 Innerbelysning, 10 W
41 Strömställare för bilvärmare
42 Strömställare för vindrutetorkare
och vindrutespolare
43 Reostat för instrumentbelysning
44 Ljusomkopplare
45 Tändlås
46 Cigarrettändare
47 Dörrkontakt
48 Kontakt för handbromskontroll
49 Bränslenivågivare
50 Backstrålkastare, 15 W
51 Bromsljus, 25 W
52 Bakljus, 5 W
53 Nummerskyltbelysning, 2x5 W
54 Strömställare för överväxel M 41
55 Bromsvarningskontakt
56 Kontakt på växellåda BW 35
57 Kontakt för handskfacksbelysning
58 Elektriskt uppvärmd bakruta 150 W
59 Strömställare för uppvärmd bakruta
60 Sidomarkeringsljus, endast för USA, 5 W
61 Huvudrelä, tändlås
62 Anslutning vid instrument
63 Strömställare för blinkljus och ljussignal
64 Strömställare för varningsblinkljus
65 Kontrollampa, choke, 1,2 W
66 Kontakt, chokereglage
67 Klocka
68 Varningssummer, ljus
69 Kopplingsplint
70 Belysning, växellägen, 1,2 W
71 Kontakt saxlås, passagerarsida
72 Kontakt passagerarstol
73 Kontrollampa, bilbälten, 1,2 W
74 Varningssummer, bilbälten
75 Relä, bilbälten
76 Kontakt växellåda M 40, M 41
77 Kontakt saxlås, förarsida

Färgbeteckning:

SB	Svart
W	Vit
Y	Gul
GN	Grön
GR	Grå
BL	Blå
R	Röd
BR	Brun
W-R	Vit-Röd
BL-Y	Blå-Gul
GN-R	Grön-Röd

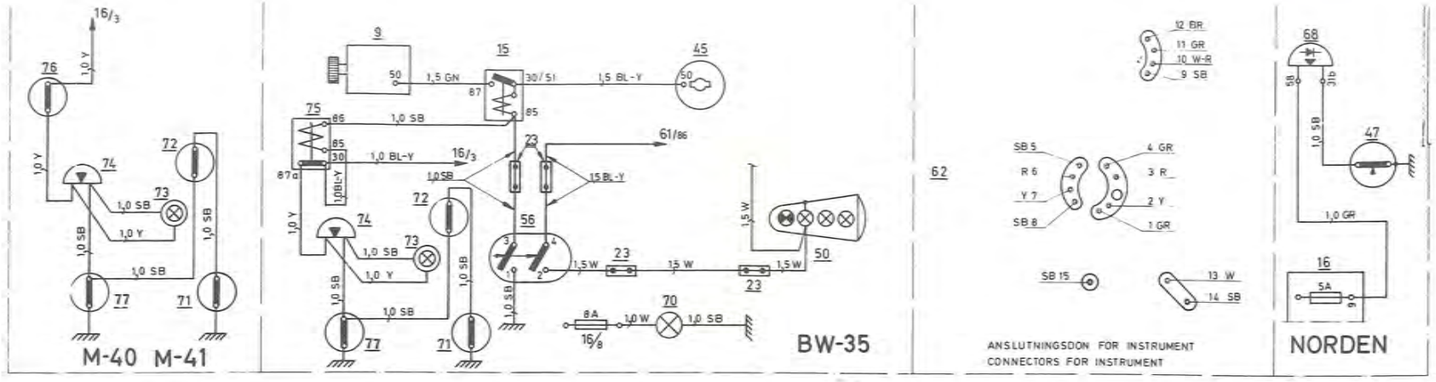
M-40 M-41
BW-35
ANSLUTNINGSDON FOR INSTRUMENT
CONNECTORS FOR INSTRUMENT
NORDEN

682271

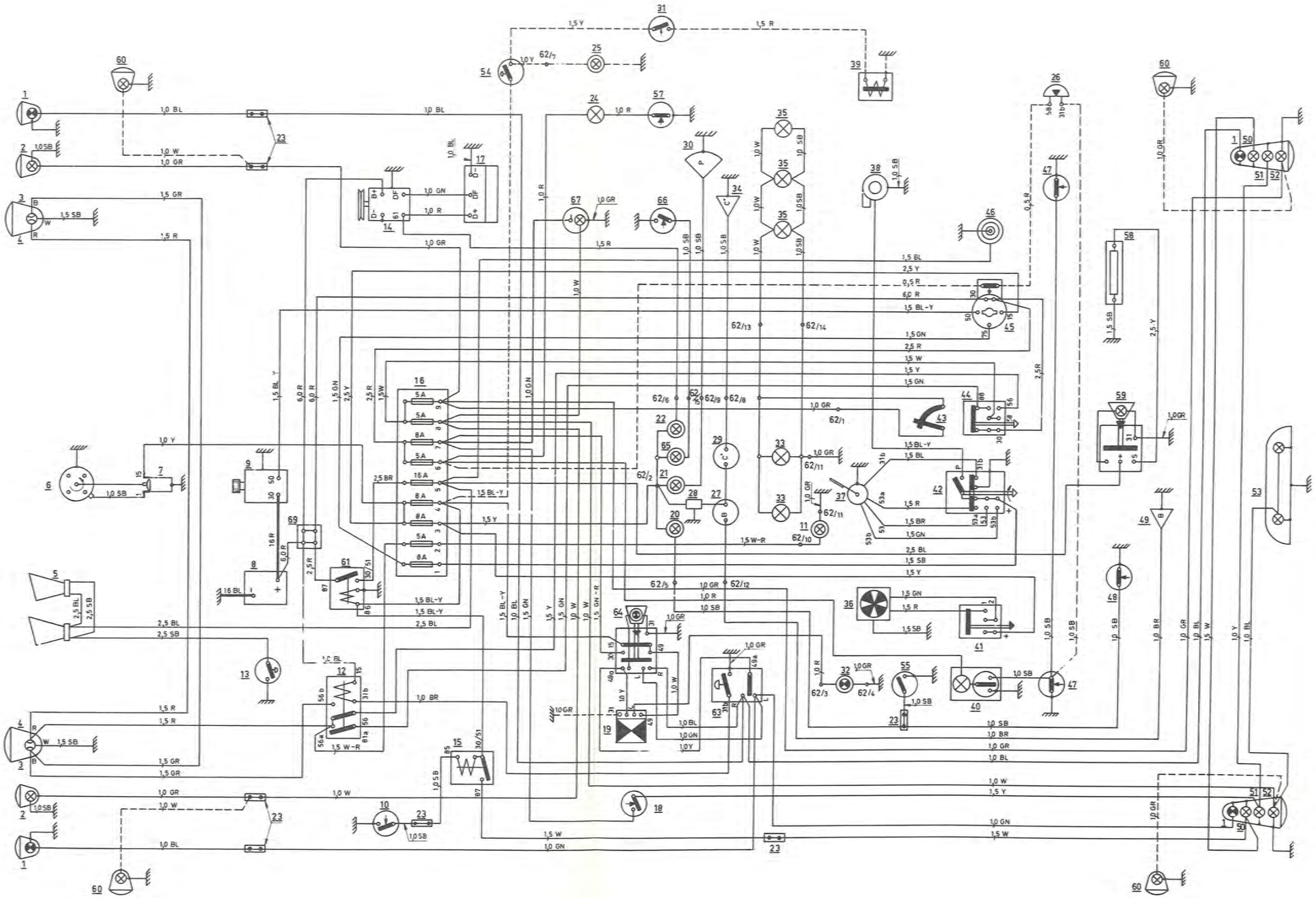

Plansch 15

Kopplingsschema 142, 144 -72 inspr.motor

chassinr 142 249930—323399
chassinr 144 263070—340099

1 Blinkers, 21 W
2 Parkeringsljus, 5 W
3 Halvljus, 40 W
4 Helljus, 45 W
5 Signalhorn
6 Fördelare, tändföljd 1-3-4-2
7 Tändspole
8 Batteri, 12 V, 60 Ah
9 Startmotor, 736 W, 1 HK
10 Kontakt, backstrålkastare
Endast M 40 och M 41
11 Kontrollampa, helljus, 1,2 W
12 Stegrelä för hel- och halvljus samt ljussignal
13 Signalhornsring
14 VS-Generator, 12 V, 770 W, 55 A
15 Relä för backstrålkastare på M 40, M 41
och startrelä på BW 35
16 Säkringsdosa
17 Laddningsregulator
18 Bromskontakt
19 Blinkdon
20 Kontrollampa, bromsar, 1,2 W
21 Kontrollampa, oljetryck, 1,2 W
22 Kontrollampa, laddning, 1,2 W
23 Skarv
24 Lampa för handskfackbelysning, 2 W
25 Kontrollampa, överväxel M 41, 1,2 W
26 Varningssummer nyckel
27 Bränslemätare
28 Spänningsstabilisator
29 Temperaturmätare
30 Oljetrycksvakt
31 Kontakt för överväxel på växellåda M 41
32 Kontrollampa, blinkers, 1,2 W
33 Instrumentbelysning, 2x3 W
34 Temperaturgivare
35 Belysning för värmereglage, 3x1,2 W
36 Bilvärmare
37 Vindrutetorkare
38 Vindrutespolare
39 Manövermagnet för överväxel på växellåda M 41
40 Innerbelysning, 10 W
41 Strömställare för bilvärmare
42 Strömställare för vindrutetorkare
och vindrutespolare
43 Reostat för instrumentbelysning
44 Ljusomkopplare
45 Tändlås
46 Cigarrettändare
47 Dörrkontakt
48 Kontakt för handbromskontroll
49 Bränslenivågivare
50 Backstrålkastare, 15 W
51 Bromsljus, 25 W
52 Bakljus, 5 W
53 Nummerskyltbelysning, 2x5 W
54 Strömställare för överväxel M 41
55 Bromsvarningskontakt
56 Kontakt på växellåda BW 35
57 Kontakt för handskfackbelysning
58 Elektriskt uppvärmd bakruta, 150 W
59 Strömställare för uppvärmd bakruta
60 Sidomarkeringsljus, endast för USA, 5 W
61 Huvudrelä, tändlås
62 Anslutning vid instrument
63 Strömställare för blinkljus och ljussignal
64 Strömställare för varningsblinkljus
65 Kontrollampa, choke, 1,2 W
66 Kontakt, chokereglage
67 Klocka
68 Varningssummer, ljus
69 Kopplingsplint
70 Termotidgivare
71 Bränslepump
72 Huvudrelä för bränsleinsprutning
73 Relä för bränslepump
74 Tryckkännare
75 Luftspjällkontakt
76 Kallstartventil
77 Temperaturkännare I
78 Temperaturkännare II
79 Insprutningsventiler
80 Impulskontakter
81 Elektronikenhet
82 Tändstift
83 Säkringsdosa
84 Dimljus, 55 W
85 Relä för dimljus
86 Strömställare för dimljus
87 Belysning, växellägen
88 Kontakt saxlås, passagerarsida
89 Kontakt passagerarstol
90 Kontrollampa, bilbälten
91 Varningssummer, bilbälten
92 Relä, bilbälten
93 Kontakt växellåda M 40, M 41
94 Kontakt saxlås, förarsida

Färgbeteckning:

SB	Svart
W	Vit
Y	Gul
GN	Grön
GR	Grå
BL	Blå
R	Röd
BR	Brun
BL-Y	Blå-Gul
W-R	Vit-Röd
GN-R	Grön-Röd

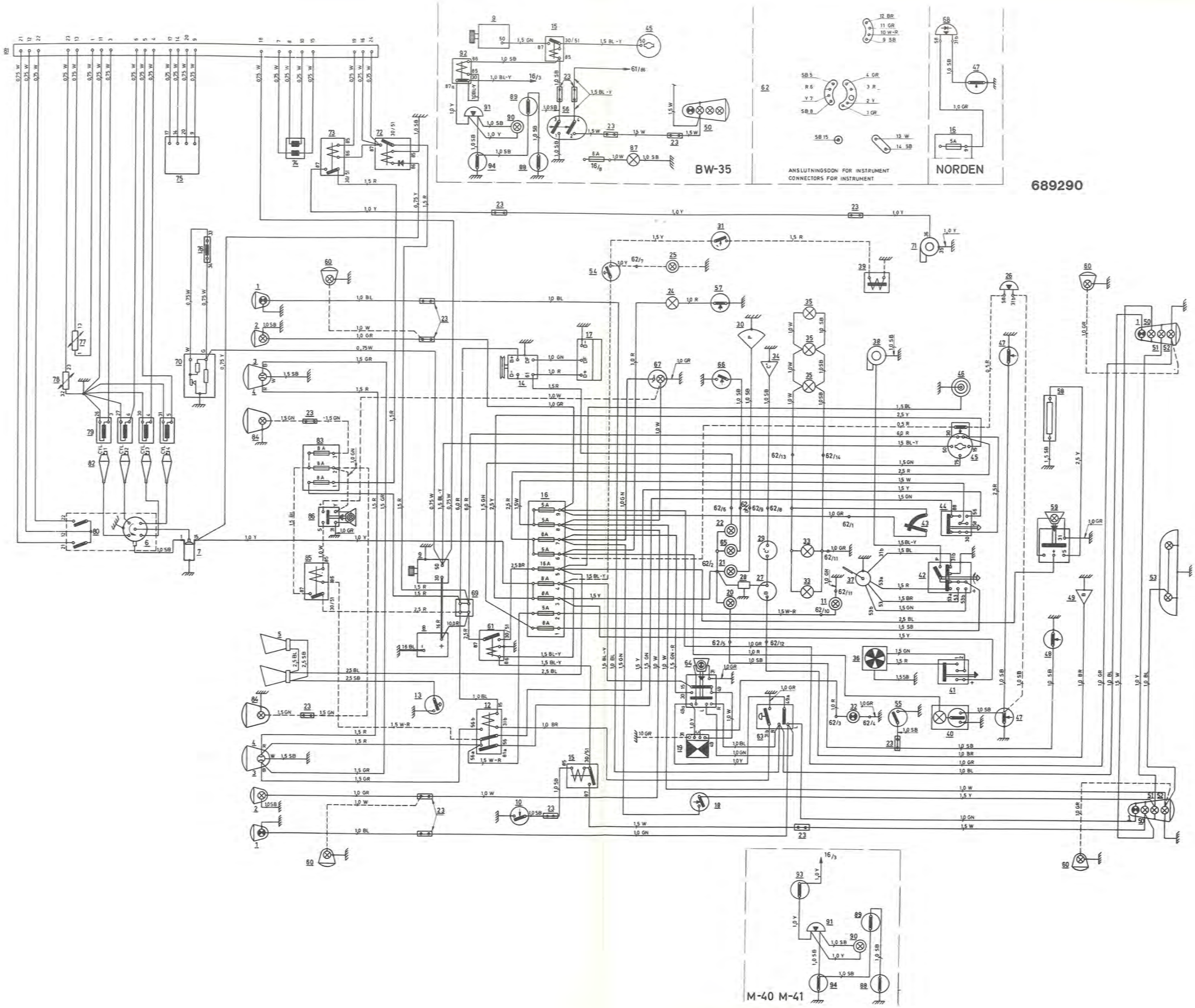
689290
BW-35
ANSLUTNINGSDON FOR INSTRUMENT
CONNECTORS FOR INSTRUMENT
NORDEN
M-40 M-41

Plansch 16

Kopplingsschema 145 -72 förg.motor

chassinr 145 103380—153729

1 Blinkljus, 21 W
2 Parkeringsljus, 5 W
3 Halvljus, 40 W
4 Helljus, 45 W
5 Signalhorn
6 Fördelare, tändföljd 1-3-4-2
7 Tändspole
8 Batteri, 12 V, 60 Ah
9 Startmotor, 736 W, 1 HK
10 Kontakt backstrålkastare
Endast M 40 och M 41
11 Kontrollampa, helljus, 1,2 W
12 Stegrelä för hel- och halvljus och ljussignal
13 Signalhornsring
14 VS-Generator, 490 W, 35 A
15 Relä för backstrålkastare på M 40 och M 41
och startrelä på BW 35
16 Säkringsdosa
17 Laddningsregulator
18 Bromskontakt
19 Blinkdon
20 Kontrollampa broms, 1,2 W
21 Kontrollampa oljetryck, 1,2 W
22 Kontrollampa laddning, 1,2 W
23 Skarv
24 Lampa för handsfacksbelysning, 2 W
25 Kontrollampa överväxel M 41, 1,2 W
26 Strömställare för blinkljus och ljussignal
27 Bränslemätare
28 Spänningsstabilisator
29 Temperaturmätare
30 Oljetrycksvakt
31 Kontakt för överväxel på växellåda M 41
32 Kontrollampa blinkljus, 1,2 W
33 Instrumentbelysning, 2x3 W
34 Temperaturgivare
35 Belysning för värmereglage, 3x1,2 W
36 Bilvärmare
37 Vindrutetorkare
38 Vindrutespolare
39 Manövermagnet för överväxel på växellåda M 41
40 Innerbelysning, 10 W
41 Strömställare för bilvärmare
42 Strömställare för vindrutetorkare
och vindrutespolare
43 Reostat för instrumentbelysning
44 Ljusomkopplare
45 Tändlås
46 Cigarrettändare
47 Dörrkontakt
48 Kontakt för handbromskontroll
49 Bränslenivågivare
50 Backstrålkastare, 15 W
51 Bromsljus, 25 W
52 Bakljus, 5 W
53 Nummerskyltsbelysning, 2x5 W
54 Ströms ällare för överväxel M 41
55 Bromsvarningskontakt
56 Kontakt på växellåda BW 35
57 Kontakt för handskfacksbelysning
58 Uppvärmd bakruta, 150 W
59 Strömställare för uppvärmd bakruta
60 Sidomarkeringsljus, endast för USA, 5 W
61 Huvudrelä, tändlås
62 Anslutning vid instrument
63 Varningssummer, nyckel
64 Dörrkontakt på förarsidan
65 Kopplingsplint
66 Klocka
67 Bakrutetorkare
68 Bakrutespolare
69 Varningssummer, ljus
70 Strömställare för bakrutetorkare
71 Strömställare för varningsblinkljus
72 Belysning, växellägen, 1,2 W
73 Kontrollampa, choke, 1,2 W
74 Kontakt, chokereglage
75 Diod
76 Kon akt saxlås, passagerarsida
77 Kontakt passagerarstol
78 Kontrollampa, bilbälten, 1,2 W
79 Varningssummer, bilbälten
80 Relä, bilbälten
81 Kontakt växellåda M 40, M 41
82 Kontakt saxlås, förarsida

Färgbeteckning:

SB	Svart
W	Vit
Y	Gul
GN	Grön
GR	Grå
BL	Blå
R	Röd
BR	Brun
BL-Y	Blå-Gul
W-R	Vit-Röd
GN-R	Grön-Röd

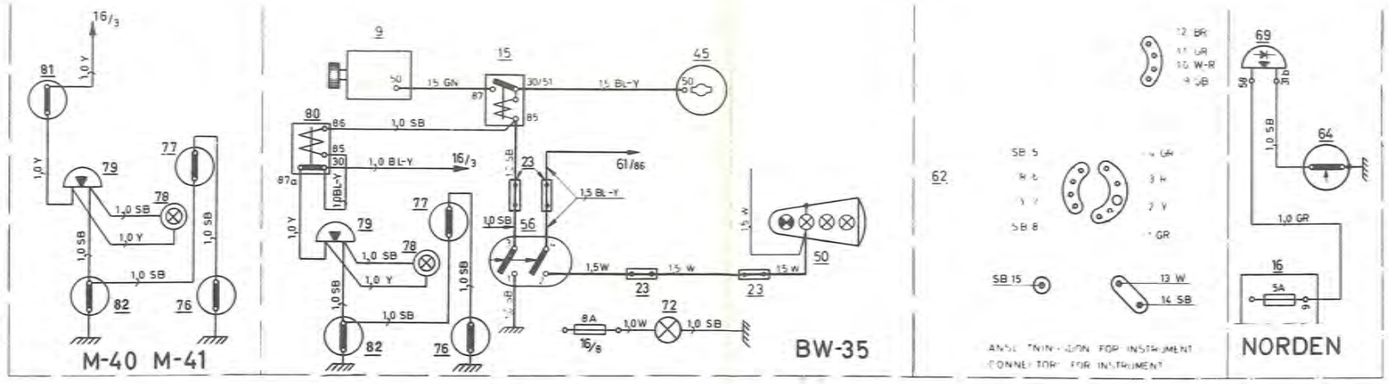

689291

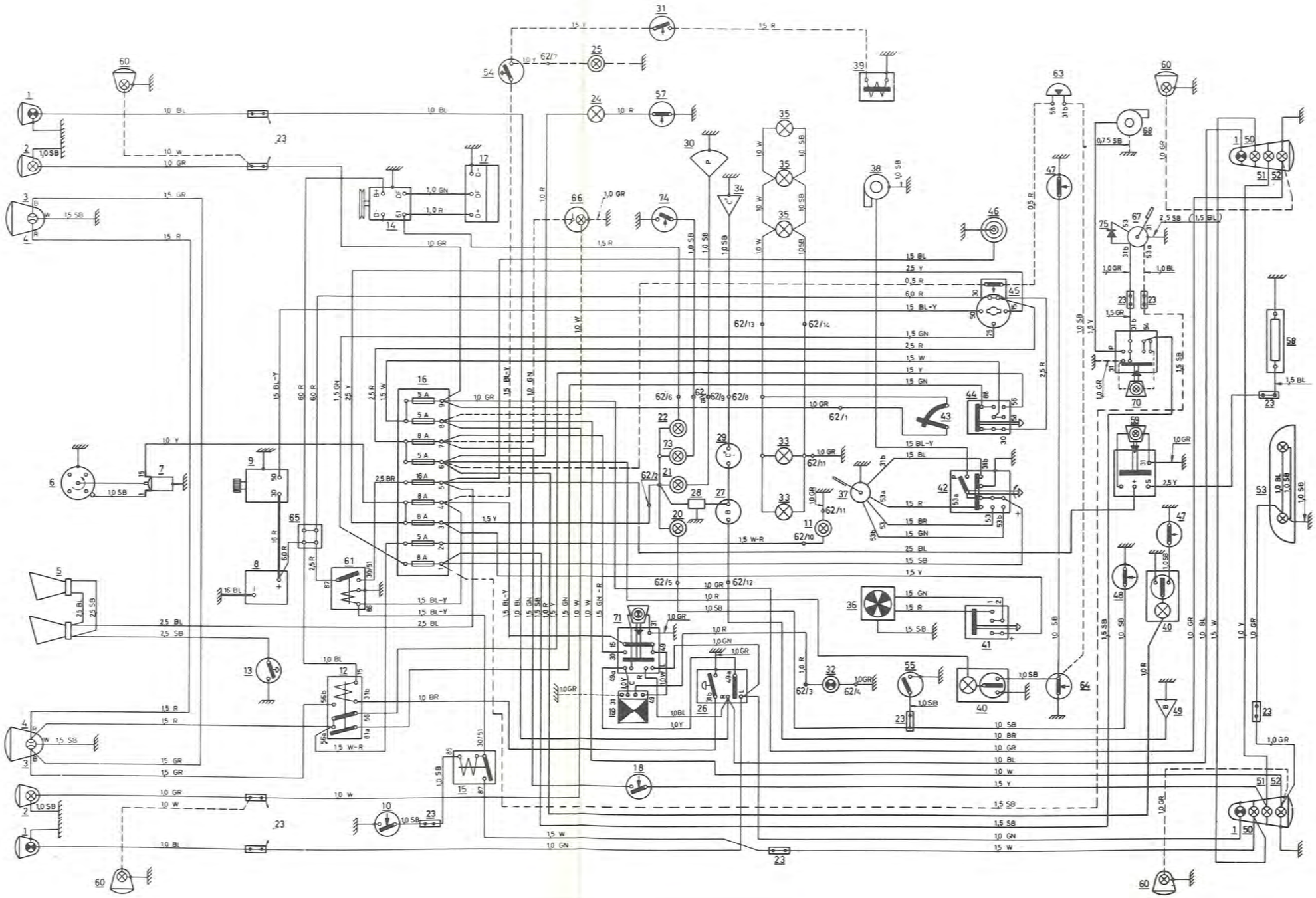

Plansch 17

Kopplingsschema 145 -72 inspr.motor

chassinr 145 103380—153729

1 Blinkljus, 21 W
2 Parkeringsljus, 5 W
3 Halvljus, 40 W
4 Helljus, 45 W
5 Signalhorn
6 Fördelare, tändföljd 1-3-4-2
7 Tändspole
8 Batteri, 12 V, 60 Ah
9 Startmotor, 736 W, 1 HK
10 Kontakt, backstrålkastare
Endast M 40 och M 41
11 Kontrollampa helljus, 1,2 W
12 Stegrelä hel- och halvljus och ljussignal
13 Signalhornsring
14 VS-Generator, 12 V, 700 W, 55 A
15 Relä för backstrålkastare på M 40, M 41
och startrelä på BW 35
16 Säkringsdosa
17 Laddningsregulator
18 Bromskontakt
19 Blinkdon
20 Kontrollampa broms, 1,2 W
21 Kontrollampa oljetryck, 1,2 W
22 Kontrollampa laddning, 1,2 W
23 Skarv
24 Lampa för handskfacksbelysning, 2 W
25 Kontrollampa överväxel M 41, 1,2 W
26 Strömställare för blinkljus och ljussignal
27 Bränslemätare
28 Spänningsstabilisator
29 Temperaturmätare
30 Oljetrycksvakt
31 Kontakt för överväxel på växellåda M 41
32 Kontrollampa blinkljus, 1,2 W
33 Instrumentbelysning, 2x3 W
34 Temperaturgivare
35 Belysning för värmereglage, 3x1,2 W
36 Bilvärmare
37 Vindrutetorkare
38 Vindrutespolare
39 Manövermagnet för överväxel på växellåda M 41
40 Innerbelysning
41 Strömställare för bilvärmare
42 Strömställare för vindrutetorkare
och vindrutespolare
43 Reostat för instrumentbelysning
44 Ljusomkopplare
45 Tändlås
46 Cigarrettändare
47 Dörrkontakt
48 Kontakt för handbromskontroll
49 Bränslenivågivare
50 Backstrålkastare, 15 W
51 Bromsljus, 25 W
52 Bakljus, 5 W
53 Nummerskyltbelysning, 2x5 W
54 Strömställare för överväxel M 41
55 Bromsvarningskontakt
56 Kontakt på växellåda BW 35
57 Kontakt för handskfacksbelysning
58 Uppvärmd bakruta, 150 W
59 Strömställare för uppvärmd bakruta
60 Sidomarkeringsljus, endast för USA, 5 W
61 Huvudrelä, tändlås bakruta
62 Anslutning vid instrument
63 Varningssummer, nyckel
64 Dörrkontakt på förarsidan
65 Kopplingsplint
66 Klocka
67 Bakrutetorkare
68 Bakrutespolare
69 Diod
70 Strömställare för bakrutetorkare
71 Strömställare för varningsblinkers
72 Bränslepump
73 Huvudrelä för bränsleinsprutning
74 Relä för bränslepump
75 Termotidkontakt
76 Tryckkännare
77 Spjällkontakt
78 Startventil
79 Temperaturkännare I
80 Temperaturkännare II
81 Insprutningsventiler
82 Utlösningskontakt
83 Elektronikenhet
84 Tändstift
85 Säkringsdosa
86 Varningssummer, ljus
87 Belysning, växellägen
88 Kontrollampa, choke, 1,2 W
89 Kontakt, chokereglage
90 Kontakt saxlås, passagerarsida
91 Kontakt passagerarstol
92 Kontrollampa, bilbälten, 1,2 W
93 Varningssummer, bilbälten
94 Relä, bilbälten
95 Kontakt växellåda M 40, M 41
96 Kontakt saxlås, förarsida

Färgbeteckning:

SB	Svart
W	Vit
Y	Gul
Gn	Grön
GR	Grå
BL	Blå
R	Röd
BR	Brun
W-R	Vit-Röd
BL-Y	Blå-Gul
GN-R	Grön-Röd

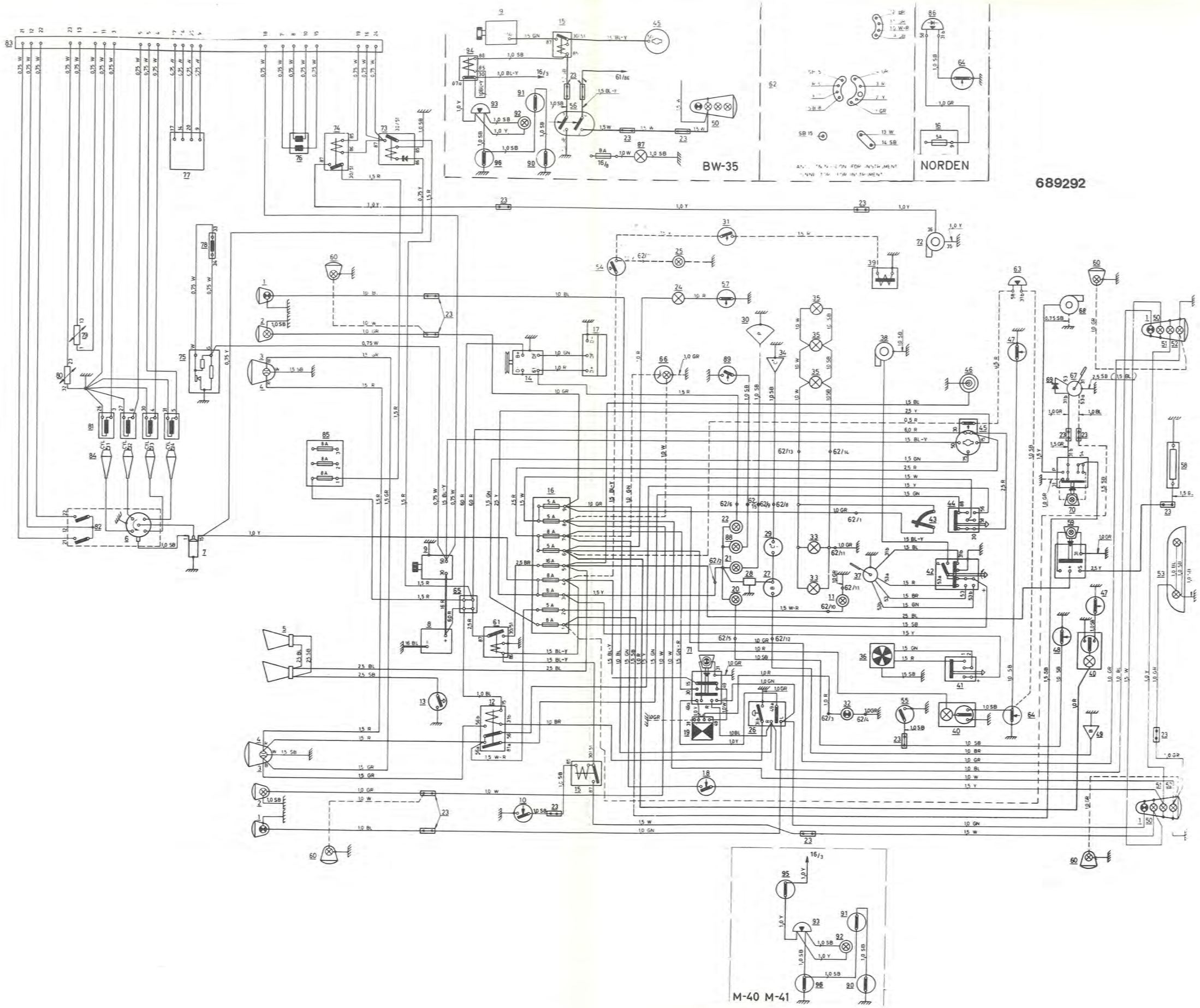
689292
BW-35
NORDEN
M-40 M-41

Plansch 18

Kopplingsschema 142, 144 -73

chassinr 142 323400—393949
chassinr 144 340100—427999

1 Batteri, 12 V, 60 Ah
2 Kopplingsdosa
3 Tändlås
4 Tändspole
5 Fördelare, tändföljd 1-3-4-2
6 Startmotor, 736 W, 1 HK
7 Generator, 490 W (770W)
8 Laddningsregulator
9 Säkringsdosa
10 Ljusomkopplare
11 Stegrelä för hel- och halvljus
12 Helljus 45 W (60 W)
13 Halvljus 40 W (55 W)
14 Positionslykta, 5 W
15 Baklykta, 5 W
16 Sidomarkeringslykta, 5 W
17 Skyltlykta, 2x5 W
18 Stoppljuskontakt
19 Stopplykta, 25 W
20 Anslutning vid instrument
21 Kontakt på växellåda M 40, M 41
22 Backstrålkastare, 15 W
23 Blinkdon
24 Körvisaromkopplare
25 Strömställare för varningsblinkljus
26 Blinklykta, 21 W
27 Del av 6-poligt skarvblock
28 Varvtalsmätare
29 Termometer
30 Bränslemätare
31 Spänningsstabilisator
32 Blinkljuskontrollampa, 1,2 W
33 Diod
34 Helljuskontrollampa, 1,2 W
35 Laddningskontrollampa, 1,2 W
36 Parkeringsbromskontrollampa, 1,2 W
37 Chokekontrollampa, 1,2 W
38 Oljetryckskontrollampa, 1,2 W
39 Bromsvarningskontrollampa, 1,2 W
40 Vakant kontrollampa
41 Parkeringsbromskontakt
42 Chokereglagekontakt
43 Temperaturgivare
44 Oljetrycksvakt
45 Bromsvarningskontakt
46 Bränslenivågivare
47 Signalhorn
48 Signalhornsring
49 Omkopplare för vindrutetorkare/spolare
50 Vindrutetorkare
51 Vindrutespolare
52 Omkopplare fläkt
53 Fläkt
54 Strömställare för eluppvärmd bakruta
55 Eluppvärmd bakruta, 150 W
56 Klocka
57 Cigarrettändare
58 Reostat för instrumentbelysning
59 Instrumentbelysning, 3x2 W
60 Reglagebelysning, 3x1,2 W
61 Växellägesbelysning, 1,2 W
62 Handskfackskontakt
63 Handskfackslampa, 2 W
64 Taklampa, 10 W
65 Dörrkontakt vänster sida
66 Dörrkontakt höger sida
67 Varningssummer för nyckel
68 Skarv
69 Anslutning vid instrument
70 Passagerarstolkontakt
71 Varningssummer för bilbälte
72 Bilbälteskontrollampa, 1,2 W
73 Kontakt för bilbälte
74 Strömställare för överväxel M 41
75 Kontakt för överväxel på växellåda M 41
76 Manövermagnet för överväxel på växellåda M 41
77 Överväxelkontrollampa, 1,2 W
78 Kontakt på växellåda BW 35
79 Varningssummer för ljus
80 Styrenhet
81 Spjällkontakt
82 Tryckkännare
83 Relä för bränslepump
84 Huvudrelä för bränsleinsprutning
85 Termotidkontakt
86 Startventil
87 Temperaturkännare I
88 Temperaturkännare II
89 Insprutningsventiler
90 Utlösningskontakt
91 Tändstift
92 Säkringsdosa
93 Bränslepump
94 Anslutning vid instrument
95 Anslutning vid instrument

Färgbeteckning:

SB	Svart
Y	Gul
BL	Blå
BL-Y	Blå-Gul
BL-R	Blå-Röd
GN-R	Grön-Röd
R	Röd
GN	Grön
W-R	Vit-Röd
W	Vit
BR	Brun
GR	Grå

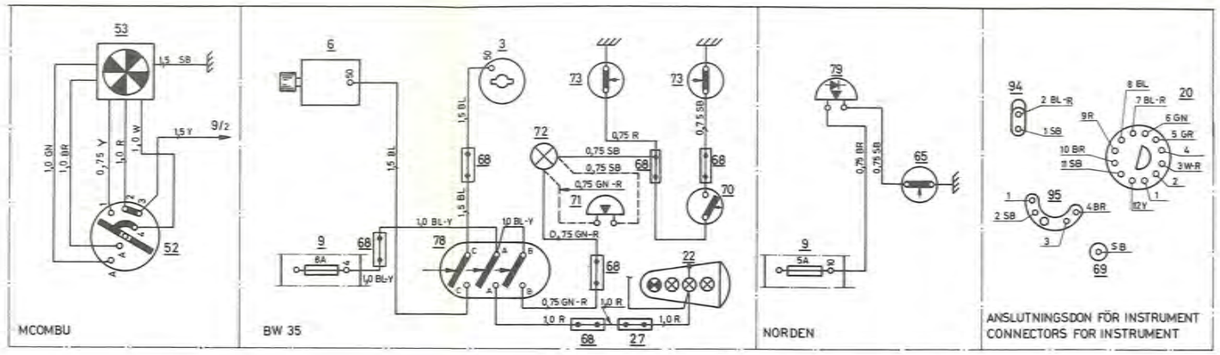
MCOMBU
BW 35
NORDEN
ANSLUTNINGSDON FÖR INSTRUMENT
CONNECTORS FOR INSTRUMENT

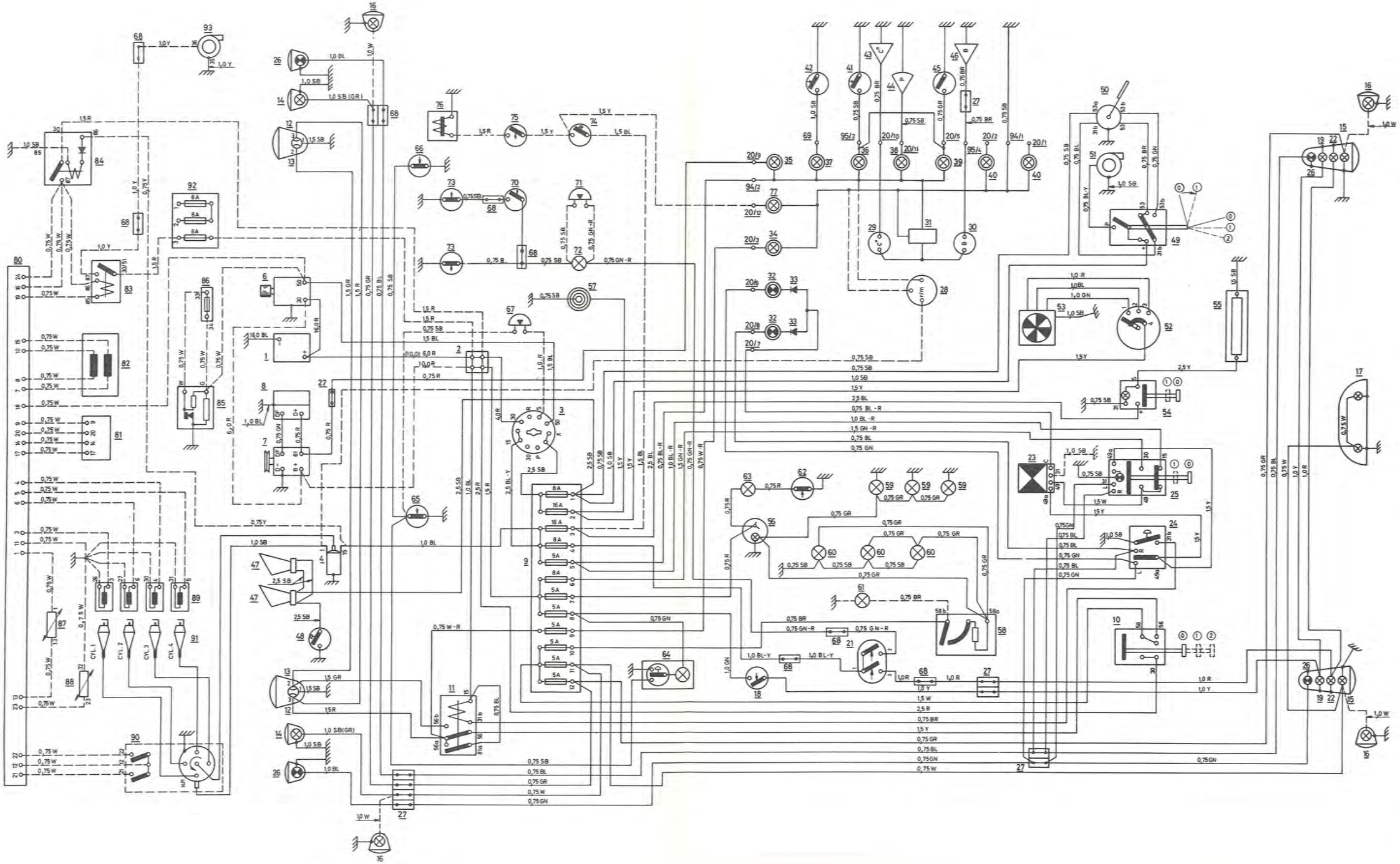

Plansch 19

Kopplingsschema 145 -73

chassinr 145 153730—210049

1 Batteri 12 V, 60 Ah
2 Kopplingsdosa
3 Tändlås
4 Tändspole
5 Fördelare, tändföljd 1-3-4-2
6 Startmotor 736 W, 1 HK
7 Generator 490 W (770 W)
8 Laddningsregulator
9 Säkringsdosa
10 Ljusomkopplare
11 Stegrelä för hel- och halvljus och ljussignal
12 Helljus 45 W (60 W)
13 Halvljus 40 W (55 W)
14 Positionslykta 5 W
15 Baklykta 5 W
16 Sidomarkeringslykta 5 W
17 Skyltlykta 2x5 W
18 Stoppljuskontakt
19 Stopplykta 25 W
20 Anslutning vid instrument
21 Kontakt på växellåda M 40/41
22 Backstrålkastare 15 W
23 Blinkdon
24 Körvisaromkopplare
25 Strömställare för varningsblinkers
26 Blinklykta 21 W
27 Del av 6-poligt skarvblock
28 Varvtalsmätare
29 Termometer
30 Bränslemätare
31 Spänningsstabilisator
32 Blinkljuskontrollampa 1,2 W
33 Diod
34 Helljuskontrollampa 1,2 W
35 Laddningskontrollampa 1,2 W
36 Parkeringskontrollampa 1,2 W
37 Chokekontrollampa 1,2 W
38 Oljetryckskontrollampa 1,2 W
39 Bromsvarningskontrollampa 1,2 W
40 Vakant kontrollampa
41 Parkeringsbromskontakt
42 Chokereglagekontakt
43 Temperaturgivare
44 Oljetrycksvakt
45 Bromsvarningskontakt
46 Bränslenivågivare
47 Signalhorn
48 Signalhornsring
49 Omkopplare för vindrutetorkare/spolare
50 Vindrutetorkare
51 Vindrutespolare
52 Omkopplare fläkt
53 Fläkt
54 Strömställare för eluppvärmd bakruta
55 Eluppvärmd bakruta 150 W
56 Klocka
57 Cigarrettändare
58 Reostat för instrumentbelysning
59 Instrumentbelysning 3x2 W
60 Reglagepanelbelysning 3x1,2 W
61 Växellägesbelysning 1,2 W
62 Handskfackskontakt
63 Handskfackslampa 2 W
64 Taklampa 10 W
65 Dörrkontakt vänster sida
66 Dörrkontakt höger sida
67 Varningssummer för nyckel
68 Skarv
69 Anslutning vid instrument
70 Passagerarstolkontakt
71 Varningssummer för bilbälte
72 Bilbälteskontrollampa 1,2 W
73 Kontakt för bilbälte
74 Strömställare för överväxel M 41
75 Kontakt för överväxel på växellåda M 41
76 Manövermagnet för överväxel på växellåda M 41
77 Överväxelkontrollampa 1,2 W
78 Kontakt på växellåda BW 35
79 Varningssummer för ljus
80 Omkopplare för bakrutetorkare/spolare
81 Bakrutetorkare
82 Bakrutespolare
83 Taklampa bakre 10 W
84 Styrenhet
85 Spjällkontakt
86 Tryckkännare
87 Relä för bränslepump
88 Huvudrelä för bränsleinsprutning
89 Termotidkontakt
90 Startventil
91 Temperaturkännare I
92 Temperaturkännare II
93 Insprutningsventiler
94 Utlösningskontakt
95 Tändstift
96 Säkringsdosa
97 Bränslepump
98 Anslutning vid instrument
99 Anslutning vid instrument

Färgbeteckning:

SB	Svart
Y	Gul
BL	Blå
BL-Y	Blå-Gul
BL-R	Blå-Röd
GN-R	Grön-Röd
R	Röd
GN	Grön
W-R	Vit-Röd
BR	Brun
W	Vit
GR	Grå

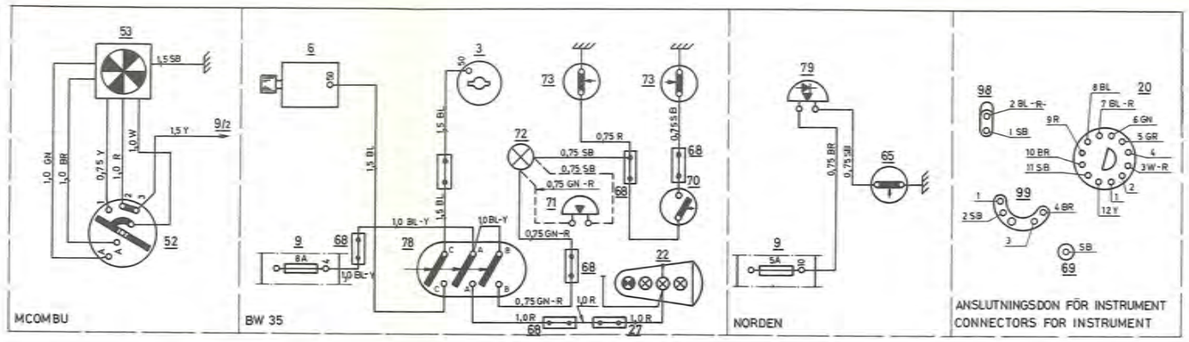
MCOMBU
BW 35
NORDEN
ANSLUTNINGSDON FÖR INSTRUMENT
CONNECTORS FOR INSTRUMENT

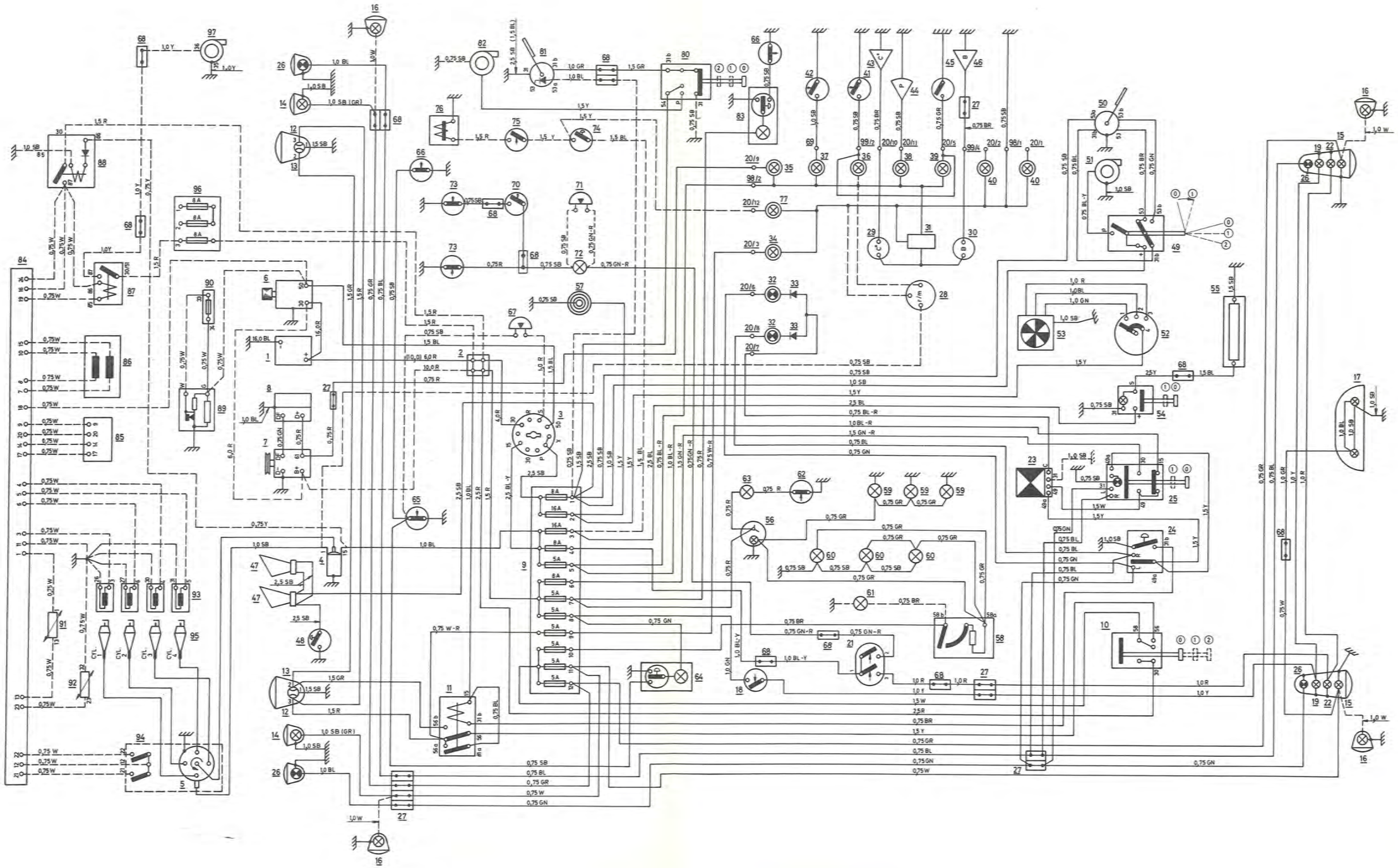

Plansch 20

Kopplingsschema 142, 144 -74

chassinr 142 393950—458283
chassinr 144 428000—519528

1 Batteri 12 V, 60 Ah
2 Kopplingsdosa
3 Tändlås
4 Tändspole
5 Fördelare, tändföljd 1-3-4-2
6 Tändstift
7 Startmotor 736 W, 1 HK
8 Generator 490 W (770 W)
9 Laddningsregulator
10 Säkringsdosa
11 Ljusomkopplare
12 Glödtrådsvakt
13 Stegrelä för hel- och halvljus och ljussignal
14 Helljus 60 W
15 Halvljus 55 W
16 Positionslykta 5 W
17 Baklykta 5 W
18 Sidomarkeringslykta
19 Skyltlykta 2x5 W
20 Stoppljuskontakt
21 Stopplykta 21 W
22 Kontakt på växellåda M 40—M 41
23 Kontakt på växellåda BW 35
24 Backstrålkastare 21 W
25 Blinkdon
26 Körvisaromkopplare
27 Strömställare för varningsblinkljus
28 Främre blinklykta 21 W
29 Bakre blinklykta 21 W
30 Anslutning vid instrument
31 Anslutning vid instrument
32 Bromsvarningskontrollampa 1,2 W
33 Anslutning vid instrument
34 Varvtalsmätare
35 Termometer
36 Bränslemätare
37 Spänningsstabilisator
38 Blinkljuskontrollampa 1,2 W
39 Diod
40 Helljuskontrollampa 1,2 W
41 Glödtrådskontrollampa 1,2 W
42 Laddningskontrollampa 1,2 W
43 Parkeringsbromskontrollampa 1,2 W
44 Chokekontrollampa 1,2 W
45 Oljetryckskontrollampa 1,2 W
46 Kontakt, passagerarstol
47 Kontakt, förarstol
48 Parkeringsbromskontakt
49 Chokereglagekontakt
50 Temperaturgivare
51 Oljetrycksvakt
52 Bromsvarningskontakt
53 Startspärrelä
54 Bränslenivågivare
55 Signalhorn
56 Signalhornsring
57 Omkopplare för vindrutetorkare/spolare
58 Vindrutetorkare
59 Vindrutespolare
60 Omkopplare fläkt
61 Fläkt
62 Strömställare för eluppvärmd bakruta
63 Eluppvärmd bakruta 150 W
64 Klocka
65 Cigarrettändare
66 Reostat för instrumentbelysning
67 Instrumentbelysning 2x3 W
68 Reglagepanelbelysning 3x1,2 W
69 Växellägesbelysning 1,2 W
70 Handskfackskontakt
71 Handskfackslampa 2 W
72 Taklampa 10 W
73 Dörrkontakt förarsida
74 Dörrkontakt passagerarsida
75 Relä för strålkastartorkare
76 Startblockeringsenhet
77 Varningssummer för bilbälte
78 Bilbälteskontrollampa 1,2 W
79 Kontakt, bilbälte, passagerarstol
80 Kontakt, bilbälte, förarstol
81 Skarv
82 Strömställare för överväxel M 41
83 Kontakt för överväxel på växellåda M 41
84 Manövermagnet för överväxel på växellåda M 41
85 Överväxelkontrollampa 1,2 W
87 Strålkastartorkare
89 Värmeelement med termostat, förarstol 30 W
90 Värmeelement, förarstol 30 W
91 Varningssummer för ljus
97 Relä för bränslepump
98 Huvudrelä, bränsleinsprutning
99 Kallstartventil
100 Termotidgivare
101 Styrtrycksventil
102 Bränslepump
103 Luftmängdmätare
104 Tillsatsluftstid

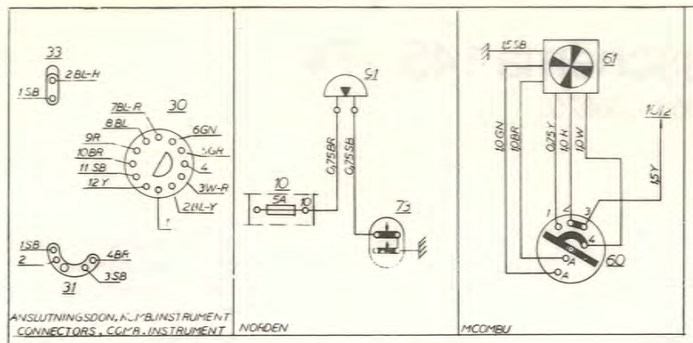
ANSLUTNINGSDON. N.M.B.INSTRUMENT
CONNECTORS. C.G.M.B. INSTRUMENT
NORDEN
MCOMBU

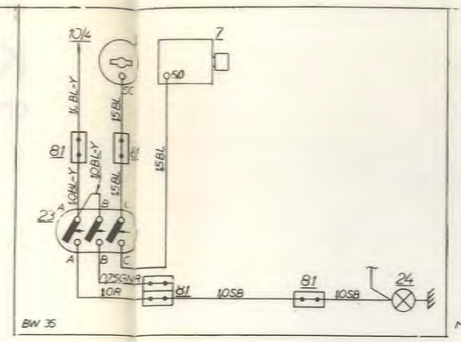
BW 35

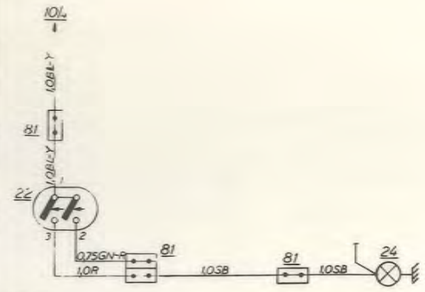
M40. M41

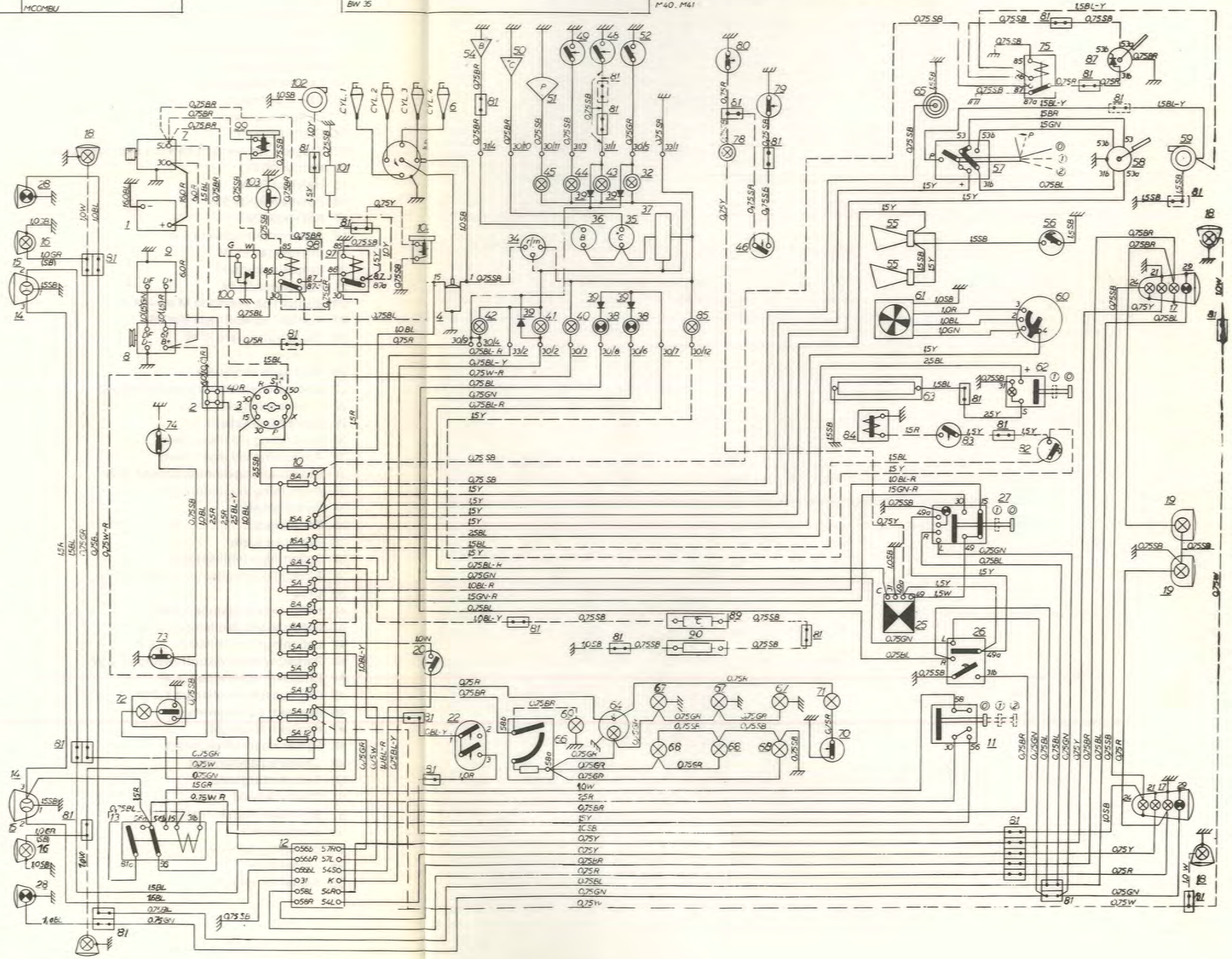

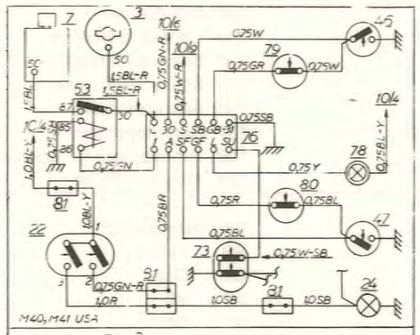
M40, M41 USA

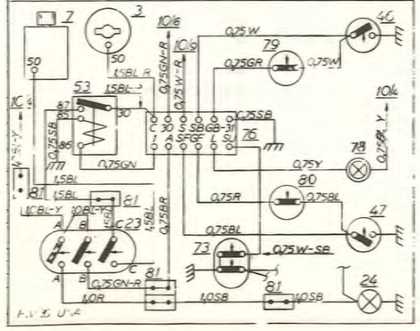

Plansch 21

Kopplingsschema 145 -74

chassinr 145 210050—268255

1 Batteri 12 V, 60 Ah
2 Kopplingsdosa
3 Tändlås
4 Tändspole
5 Fördelare, tändföljd 1-3-4-2
6 Tändstift
7 Startmotor 736 W, 1 HK
8 Generator 490 W (770 W)
9 Laddningsregulator
10 Säkringsdosa
11 Ljusomkopplare
12 Glödtrådsvakt
13 Stegrelä för hel- och halvljus och ljussignal
14 Helljus 60 W
15 Halvljus 55 W
16 Positionslykta 5 W
17 Baklykta 5 W
18 Sidomarkeringslykta 5 W
19 Skyltlykta 2x5 W
20 Stoppljuskontakt
21 Stopplykta 21 W
22 Kontakt på växellåda M 40—M 41
23 Kontakt på växellåda BW 35
24 Backstrålkastare 21 W
25 Blinkdon
26 Körvisaromkopplare
27 Strömställare för varningsblinkljus
28 Främre blinklykta 21 W
29 Bakre blinklykta 21 W
30 Anslutning vid instrument
31 Anslutning vid instrument
32 Bromsvarningskontrollampa 1,2 W
33 Anslutning vid instrument
34 Varvtalsmätare
35 Termometer
36 Bränslemätare
37 Spänningsstabilisator
38 Blinkljuskontrollampa 1,2 W
39 Diod
40 Helljuskontrollampa 1,2 W
41 Glödtrådskontrollampa 1,2 W
42 Laddningskontrollampa 1,2 W
43 Parkeringsbromskontrollampa 1,2 W
44 Chokekontrollampa 1,2 W
45 Oljetryckskontrollampa 1,2 W
46 Kontakt, passagerarstol
47 Kontakt, förarstol
48 Parkeringsbromskontakt
49 Chokereglagekontakt
50 Temperaturgivare
51 Oljetrycksvakt
52 Bromsvarningskontakt
53 Startspärrelä
54 Bränslenivågivare
55 Signalhorn
56 Signalhornsring
57 Omkopplare för vindrutetorkare/spolare
58 Vindrutetorkare
59 Vindrutespolare
60 Omkopplare fläkt
61 Fläkt
62 Strömställare för eluppvärmd bakruta
63 Eluppvärmd bakruta 150 W
64 Klocka
65 Cigarrettändare
66 Reostat för instrumentbelysning
67 Instrumentbelysning 2x3 W
68 Reglagepanelbelysning 3x1,2 W
69 Växellägesbelysning 1,2 W
70 Handskfackskontakt
71 Handskfackslampa 2 W
72 Taklampa 10 W
73 Dörrkontakt förarsida
74 Dörrkontakt passagerarsida
75 Relä för strålkastartorkare
76 Startblockeringsenhet
77 Varningssummer för bilbälte
78 Bilbälteskontrollampa 1,2 W
79 Kontakt, bilbälte, passagerarstol
80 Kontakt, bilbälte, förarstol
81 Skarv
82 Strömställare för överväxel M 41
83 Kontakt för överväxel på växellåda M 41
84 Manövermagnet för överväxel på växellåda M 41
85 Överväxelkontrollampa 1,2 W
87 Strålkastartorkare
89 Värmeelement med termostat, förarstol 30 W
90 Värmeelement, förarstol 30 W
91 Varningssummer för ljus
97 Relä för bränslepump
98 Huvudrelä, bränsleinsprutning
99 Kallstartventil
100 Termotidgivare
101 Styrtrycksventil
102 Bränslepump
103 Luftmängdmätare
104 Bakre taklampa 10 W
105 Bakre dörrkontakt
106 Bakrutetorkare
107 Bakrutespolare
108 Omkopplare för bakrutetorkare/spolare
109 Tillsatsluftslid

Färgbeteckning:

SB	Svart
GR	Grå
W	Vit
R	Röd
BR	Brun
Y	Gul
BL	Blå
GN	Grön

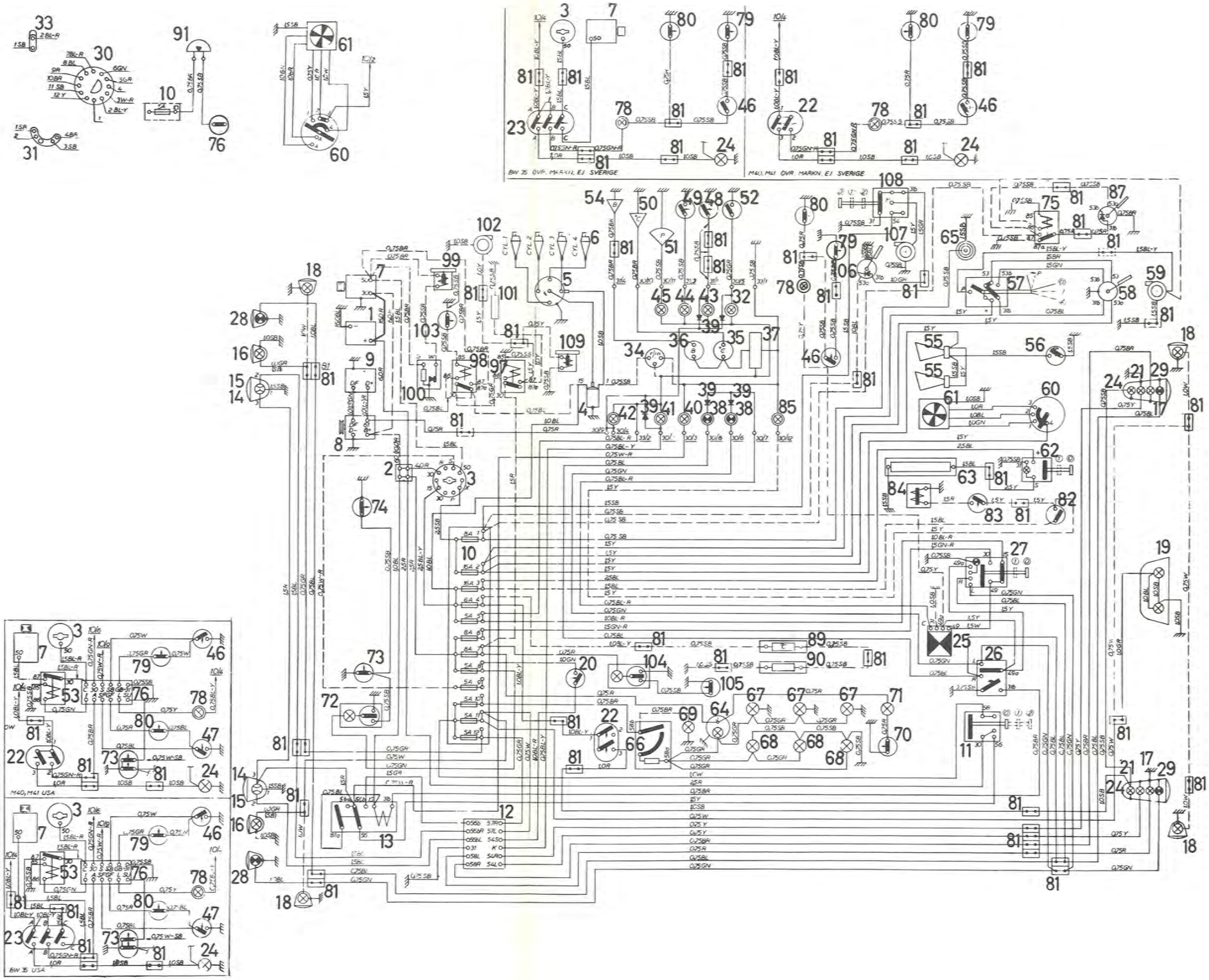
BW 35 OVR. MK-XVII, EJ SVERIGE
M40, M41 OVR. MARKIV, EJ SVERIGE
M40, M41 USA
BW 35 USA

Plansch 22

Kopplingsschema 164 -69

chassinr 1—12199

1 Blinkljus 21 W
2 Parkeringsljus 5 W
3 Halvljus 40 W
4 Helljus 45 W
5 Fördelare, tändföljd 1-5-3-6-2-4
6 Batteri 12 V, 60 Ah
7 Anslutning vid instrument
8 Skarv
9 Del av 6-poligt skarvblock
10 Signalhornsring
11 Tändspole
12 Relä för signalhorn
13 Startmotor 736 W, 1 HK
14 Bromsvarningskontakt
15 Motstånd
16 Relä för eluppvärmd bakruta
17 Cigarrettändare
18 Stegrelä för hel- och halvljus och ljussignal
19 VS-generator 12 V, 35 A
20 Signalhorn
21 Kontrollampa för helljus 1,2 W
22 Säkringsdosa
23 Radioanslutning
24 Motorrumsbelysning 18 W
25 Laddningsregulator
26 Strömbrytare för handskfacksbelysning
27 Lampa för handskfacksbelysning 2 W
28 Blinkdon
29 Bromskontakt
30 Kontrollampa broms 1,2 W
31 Kontrollampa oljetryck 1,2 W
32 Kontrollampa laddning 1,2 W
33 Oljetrycksvakt
34 Strömbrytare för körvisare och ljussignal
35 Spänningsregulator
36 Bränslemätare
37 Temperaturmätare
38 Temperaturgivare
39 Kontrollampa blinkers 1,2 W
40 Instrumentbelysning 2x3 W
41 Belysning för värmereglage 3x1,2 W
42 Bagagerumsbelysning 18 W
43 Vindrutetorkare
44 Bilvärmare
45 Vindrutespolare
46 Taklampa 10 W
47 Strömbrytare för bilvärmare
48 Strömbrytare för vindrutetorkare/spolare
49 Reostat för instrumentbelysning
50 Ljusomkopplare
51 Tändlås
52 Dörrkontakt
53 Strömbrytare för uppvärmd bakruta
54 Uppvärmd bakruta 150 W
55 Strömbrytare för handbromskontroll
56 Bränslenivågivare
57 Backstrålkastare 15 W
58 Bromsljus 25 W
59 Bakljus 5 W
60 Nummerskyltbelysning 2x5 W
61 Kontrollampa för överväxel 1,2 W
62 Strömställare för överväxel
63 Strömbrytare för överväxel på växellåda
64 Manövermagnet för överväxel
65 Strömbrytare på växellåda BW 35
66 Strömbrytare backstrålkastare, endast för M 400 och M 410
67 Relä för backstrålkastare på M 400, M 410 och startrelä på BW 35

Färgbeteckning:

SB	Svart
W	Vit
Y	Gul
GN	Grön
GR	Grå
BL	Blå
R	Röd
BR	Brun

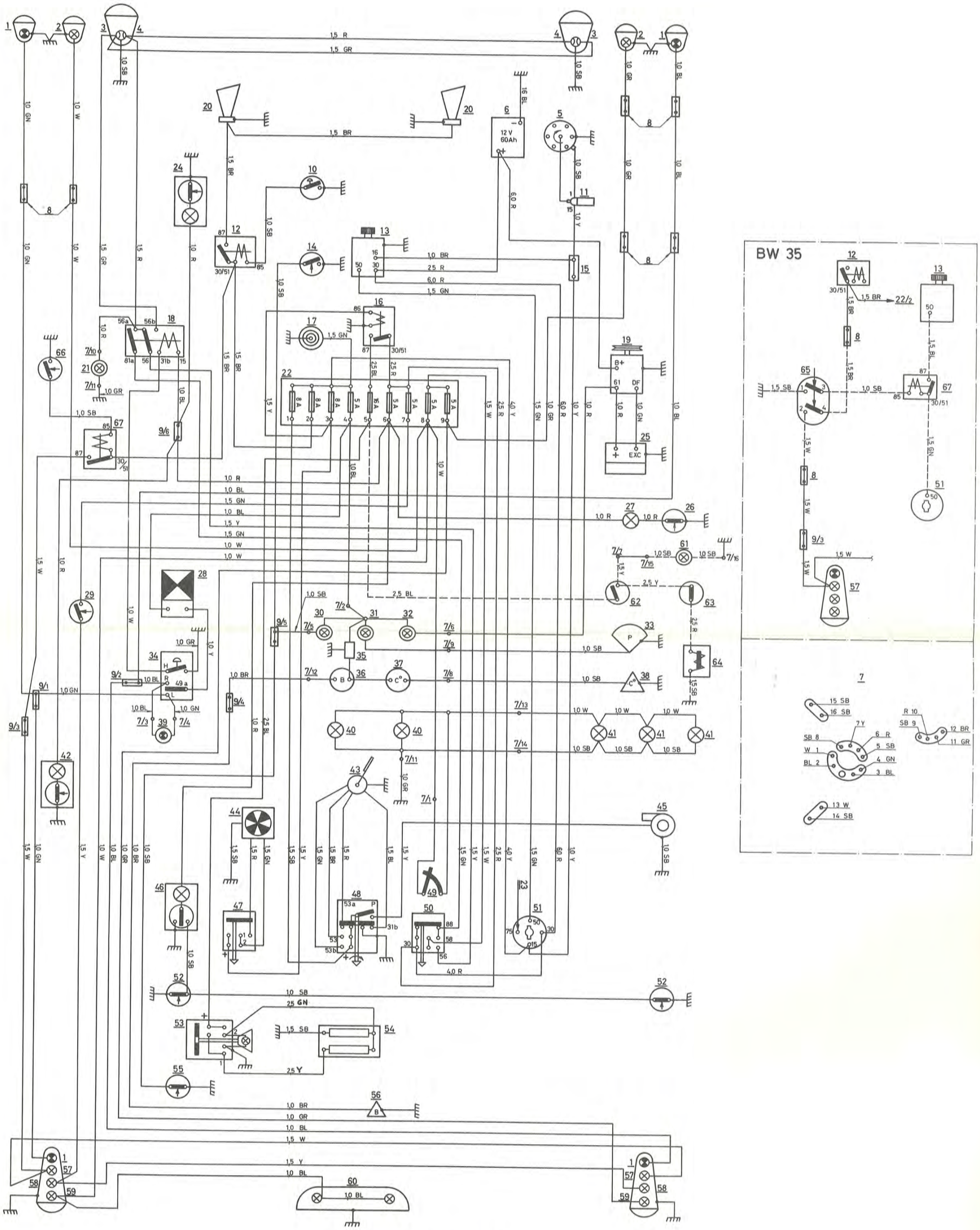
BW 35
12 V
60Ah
EXC
B+
DF
7
650787

Plansch 23

Kopplingsschema 164 70 -71

chassinr -70 12200—32399
chassinr -71 32400—52789

1 Körriktningsvisare 21 W
2 Parkeringsljus 5 W
3 Halvljus 40 W
4 Helljus 45 W
5 Fördelare, tändföljd 1-5-3-6-2-4
6 Batteri 12 V, 60 Ah
7 Anslutning vid instrument
8 Kopplingsstycke
9 Del av 6-poligt skarvblock
10 Signalhornsring
11 Tändspole
12 Signalhornsrelä
13 Startmotor 736 W, 1 HK
14 Bromsvarningskontakt
15 Motstånd
16 Relä för eluppvärmd bakruta
17 Cigarretändare
18 Stegrelä för hel- och halvljus samt ljussignal
19 Växelströmsgenerator 770 W, 55 A
20 Signalhorn
21 Kontrollampa för helljus 1,2 W
22 Säkringsdosa
23 Koppling av dimljus
24 Motorrumsbelysning 18 W
25 Laddningsregulator
26 Strömbrytare för handskfacksbelysning
27 Lampa för handskfacksbelysning 2 W
28 Reglage för varningsblinkers
29 Bromskontakt
30 Kontrollampa för handbroms 1,2 W
31 Kontrollampa för oljetryck 1,2 W
32 Kontrollampa för laddning 1,2 W
33 Oljetrycksvakt
34 Strömbrytare för hel- och halvljus samt ljussignal
35 Spänningsregulator
36 Bränslemätare
37 Temperaturmätare
38 Temperaturgivare
39 Kontrollampa för körriktningsvisare 1,2 W
40 Instrumentbelysning 2x3 W
41 Belysning för värmereglage 3x1,2 W
42 Bagagerumsbelysning 18 W
43 Vindrutetorkare
44 Bilvärmare
45 Vindrutespolare
46 Innerbelysning 10 W
47 Strömbrytare för bilvärmare
48 Strömbrytare för vindrutetorkare/spolare
49 Reostat för instrumentbelysning
50 Ljusomkopplare
51 Tändlås
52 Dörrströmbrytare
53 Strömbrytare för eluppvärmd bakruta
54 Eluppvärmd bakruta 150 W
55 Strömbrytare för handbromskontroll
56 Bränslenivågivare
57 Backstrålkastare 15 W
58 Bromsljus 25 W
59 Bakljus 5 W
60 Nummerskyltsbelysning 2x5 W
61 Kontrollampa för överväxel 1,2 W
62 Strömställare för överväxel
63 Strömbrytare för överväxel på växellåda
64 Manövermagnet för överväxel
65 Strömbrytare på växellåda BW 35
66 Strömbrytare för backstrålkastare. Endast för M 400 och M 410
67 Backljusrelä på M 400 och M 410. Startrelä på BW 35
68 Sidomarkeringsljus 5 W
69 Varningssummer
70 Dörrströmbrytare på förarsidan
71 Dimljus 55 W
72 Säkringsdosa för dimljus
73 Relä för dimljus
74 Strömbrytare för dimljus
75 Klocka

Färgbeteckning:

SB	Svart
W	Vit
Y	Gul
GN	Grön
GR	Grå
BL	Blå
R	Röd
BR	Brun

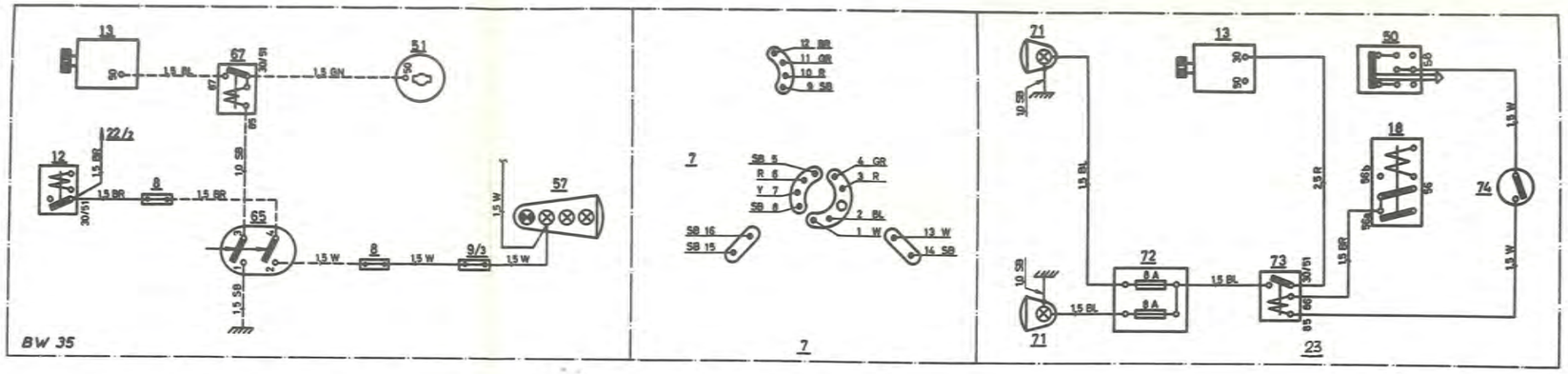

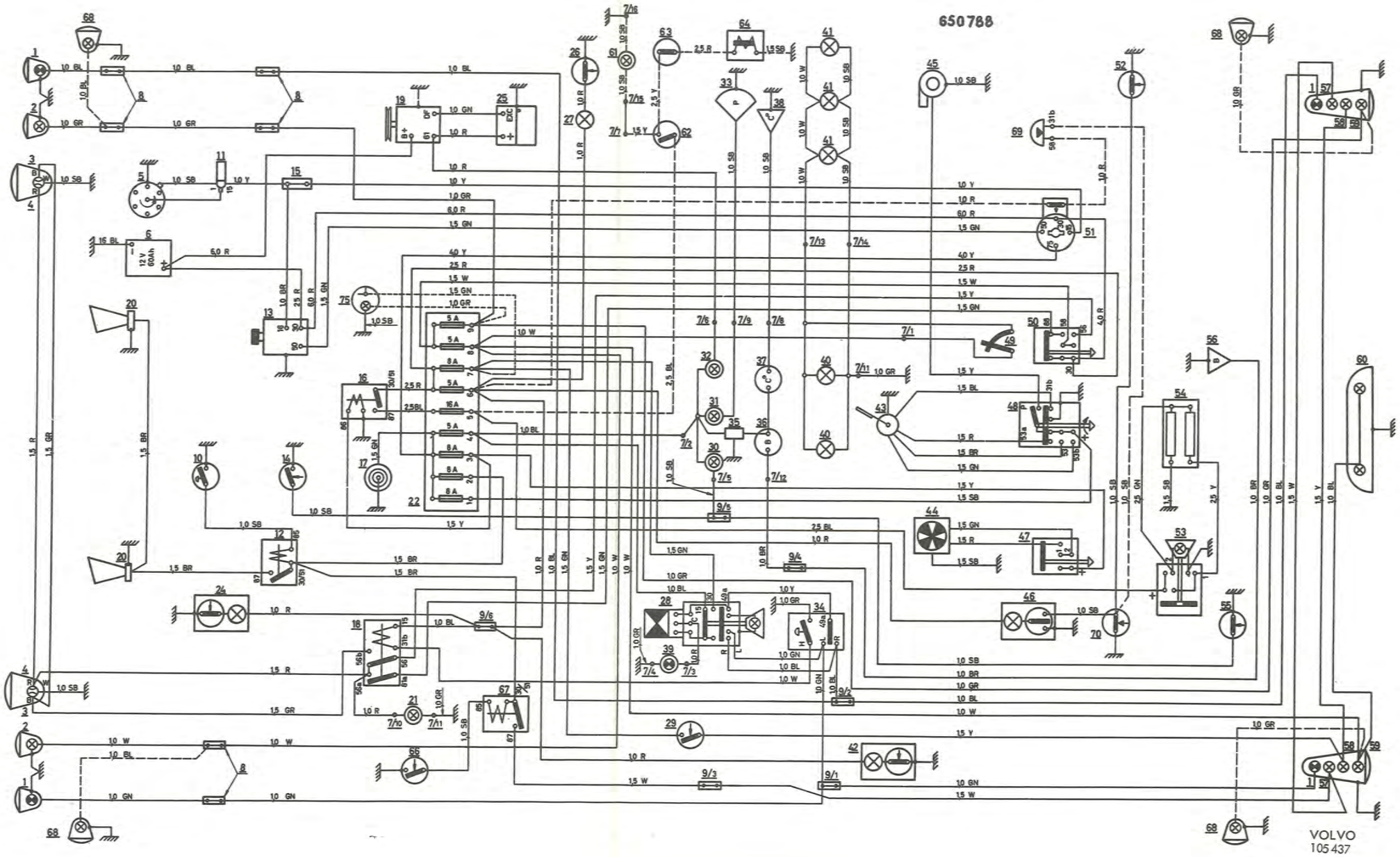

VOLVO
105 437

Plansch 24

Kopplingsschema 164 -72 förg.motor

chassinr 52790—74449

1 Blinkljus 21 W
2 Parkeringsljus 5 W
3 Halvljus 40 W
4 Helljus 45 W
5 Fördelare, tändföljd 1-5-3-6-2-4
6 Batteri 12 V, 60 Ah
7 Anslutning vid instrument
8 Skarv
9 Del av 6-poligt skarvblock
10 Signalhornsring
11 Tändspole
12 Relä för signalhorn
13 Startmotor 736 W, 1 HK
14 Bromsvarningskontakt
15 Motstånd
16 Huvudrelä, tändningslås
17 Cigarrettändare 7 A
18 Stegrelä för hel- och halvljus och ljussignal
19 Växelströmsgenerator 12 V, 770 W, 55 A
20 Signalhorn
21 Kontrollampa för helljus 1,2 W
22 Säkringsdosa
23 Blinkdon
24 Motorrumsbelysning 18 W
25 Laddningsregulator
26 Strömbrytare för handskfacksbelysning
27 Lampa för handskfacksbelysning
29 Bromskontakt
30 Kontrollampa broms 1,2 W
31 Kontrollampa oljetryck 1,2 W
32 Kontrollampa laddning 1,2 W
33 Oljetrycksvakt
34 Strömbrytare för körvisare och ljussignal
35 Spänningsstabilisator
36 Bränslemätare
37 Temperaturmätare
38 Temperaturgivare
39 Kontrollampa blinkers 1,2 W
40 Instrumentbelysning 2x3 W
41 Belysning för värmereglage 3x1,2 W
42 Bagagerumsbelysning 18 W
43 Vindrutetorkare
44 Bilvärmare
45 Vindrutespolare
46 Taklampa 10 W
47 Strömbrytare för bilvärmare
48 Strömbrytare för vindrutetorkare/spolare
49 Reostat för instrumentbelysning
50 Ljusomkopplare
51 Tändlås
52 Dörrkontakt
53 Strömbrytare för eluppvärmd bakruta
54 Eluppvärmd bakruta 150 W
55 Strömbrytare för handbromskontroll
56 Bränslenivågivare
57 Backstrålkastare 15 W
58 Bromsljus 25 W
59 Bakljus 5 W
60 Nummerskyltsbelysning 2x5 W
61 Kontrollampa för överväxel 1,2 W
62 Strömställare för överväxel
63 Strömställare för överväxel på växellåda
64 Manövermagnet för överväxel
65 Strömbrytare på växellåda BW 35
66 Strömbrytare för backstrålkastare. Endast för M 400 och M 410
67 Relä för backstrålkastare på M 400, M 410. Startrelä på BW 35
68 Sidoljus, endast för USA
69 Varningssummer för tändningslås, endast för USA
70 Dörrkontakt, vänster
71 Dimstrålkastare 55 W
72 Säkringsdosa för dimstrålkastare
73 Relä för dimstrålkastare
74 Strömställare för dimstrålkastare
75 Klocka med glödlampa 2 W
76 Strömställare för varningsblinkers
77 Kontrollampa, choke 1,2 W
78 Kontakt, chokereglage
79 Varningssummer, ljus
80 Belysning, växellägen 1,2 W
81 Kontakt, saxlås, passagerarstol
82 Kontakt, passagerarstol
83 Varningssummer, bilbälten
84 Bilbälteskontrollampa
85 Relä, bilbälten
86 Kontakt, växellåda M 41
87 Kontakt saxlås, förarstol

Färgbeteckning:

SB	Svart
W	Vit
Y	Gul
GN	Grön
BL-Y	Blå-Gul
W-R	Vit-Röd
GR	Grå
BL	Blå
R	Röd
BR	Brun
GN-R	Grön-Röd

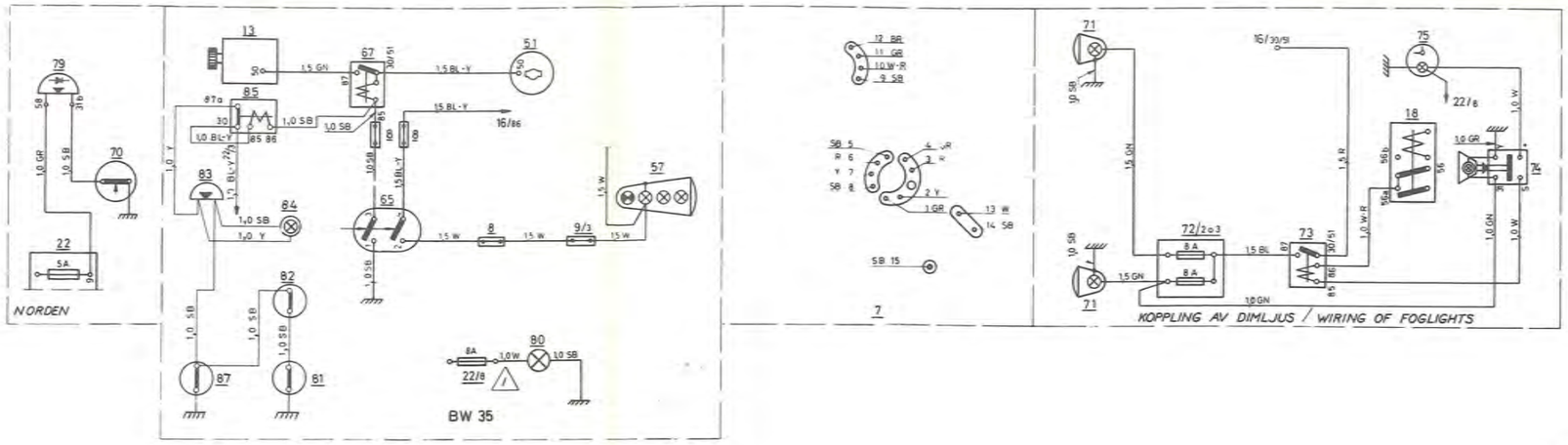
NORDEN
BW 35
KOPPLING AV DIMLJUS / WIRING OF FOGLIGHTS

689289

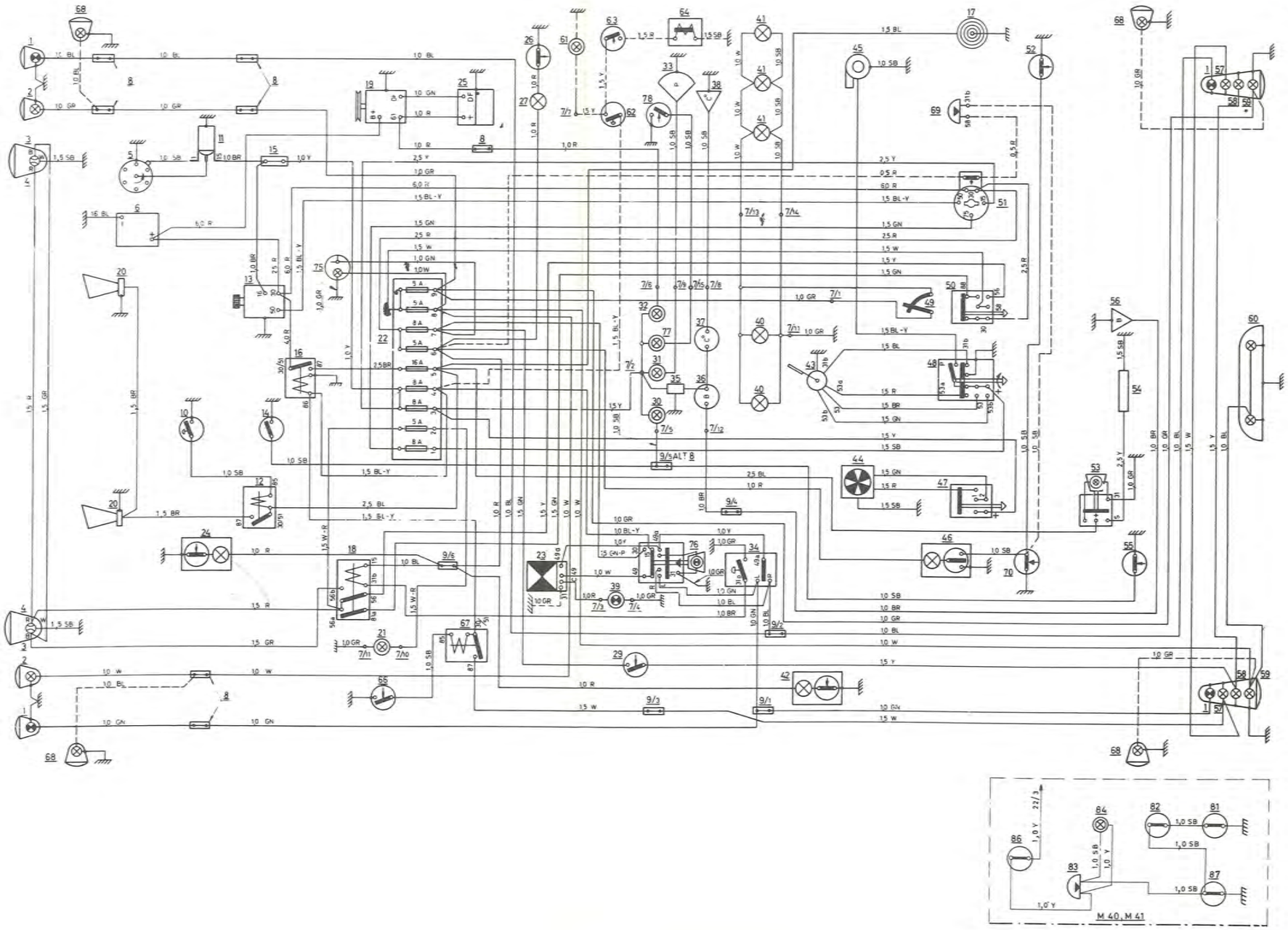
M 40, M 41

Plansch 25

Kopplingsschema 164 -72 inspr.motor

chassinr 52790—74449

1 Blinkljus 21 W
2 Parkeringsljus 5 W
3 Halvljus 40 W
4 Helljus 45 W
5 Fördelare, tändföljd 1-5-3-6-2-4
6 Batteri 12 V, 60 Ah
7 Anslutning vid instrument
8 Skarv
9 Del av 6-poligt skarvblock
10 Signalhornsring
11 Tändspole
12 Relä för signalhorn
13 Startmotor 736 W, 1 HK
14 Bromsvarningskontakt
15 Motstånd
16 Huvudrelä, tändningslås
17 Cigarrettändare 7 A
18 Stegrelä för hel- och halvljus och ljussignal
19 Växelströmsgenerator 770 W, 55 A
20 Signalhorn 90 W
21 Kontrollampa för helljus 1,2 W
22 Säkringsdosa
23 Strömställare varningsljus
24 Motorrumsbelysning 18 W
25 Laddningsregulator
26 Strömbrytare för handskfacksbelysning
27 Lampa för handskfacksbelysning 2 W
29 Bromskontakt
30 Kontrollampa broms 1,2 W
31 Kontrollampa oljetryck 1,2 W
32 Kontrollampa laddning 1,2 W
33 Oljetrycksvakt
34 Strömbrytare för körvisare och ljussignal
35 Spänningsstabilisator
36 Bränslemätare
37 Temperaturmätare
38 Temperaturgivare
39 Kontrollampa blinkers 1,2 W
40 Instrumentbelysning 2x3 W
41 Belysning för värmereglage 3x1,2 W
42 Bagagerumsbelysning 18 W
43 Vindrutetorkare
44 Bilvärmare
45 Vindrutespolare
46 Taklampa 10 W
47 Strömbrytare för bilvärmare
48 Strömbrytare för vindrutetorkare och -spolare
49 Reostat för instrumentbelysning
50 Ljusomkopplare
51 Tändlås
52 Dörrkontakt
53 Strömbrytare för eluppvärmd bakruta
54 Eluppvärmd bakruta 150 W
55 Strömbrytare för handbromskontroll
56 Bränslenivågivare
57 Backstrålkastare 15 W
58 Bromsljus 25 W
59 Bakljus 5 W
60 Nummerskyltsbelysning 2x5 W
61 Kontrollampa för överväxel 1,2 W
62 Strömställare för överväxel
63 Strömställare för överväxel på växellåda
64 Manövermagnet för överväxel
65 Strömbrytare på växellåda BW 35
66 Strömbrytare för backstrålkastare. Endast för M 400 och M 410
67 Relä för backstrålkastare på M 400 och M 410 och startrelä på BW 35
68 Sidoljus 5 W, endast för USA
69 Varningssummer för tändningslås, endast för USA
70 Dörrkontakt, vänster
71 Dimstrålkastare 55 W
72 Säkringsdosa för dimstrålkastare
73 Relä för dimstrålkastare
74 Strömställare för dimstrålkastare
75 Klocka med glödlampa 2 W
76 Styrenhet
77 Spjällkontakt
78 Tryckgivare
79 Relä för bränslepump
80 Bränslepump 6,5 A
81 Huvudrelä för bränsleinsprutning
82 Temperaturgivare I
83 Termotidkontakt
84 Temperaturgivare II
85 Utlösningskontakt
86 Insprutare
87 Kallstartventil
88 Tändstift
89 Blinkdon
90 Varningssummer, ljus
91 Belysning, växellägen 1,2 W
92 Kontakt saxlås, passagerarstol
93 Kontakt passagerarstol
94 Varningssummer, bilbälte
95 Bilbälteskontrollampa 1,2 W
96 Relä, bilbälte
97 Kontakt växellåda M 410
98 Kontakt saxlås, förarstol

Färgbeteckning:

SB	Svart
W	Vit
Y	Gul
GN	Grön
BL-Y	Blå-Gul
GR	Grå
BL	Blå
R	Röd
BR	Brun
R-W	Röd-Vit

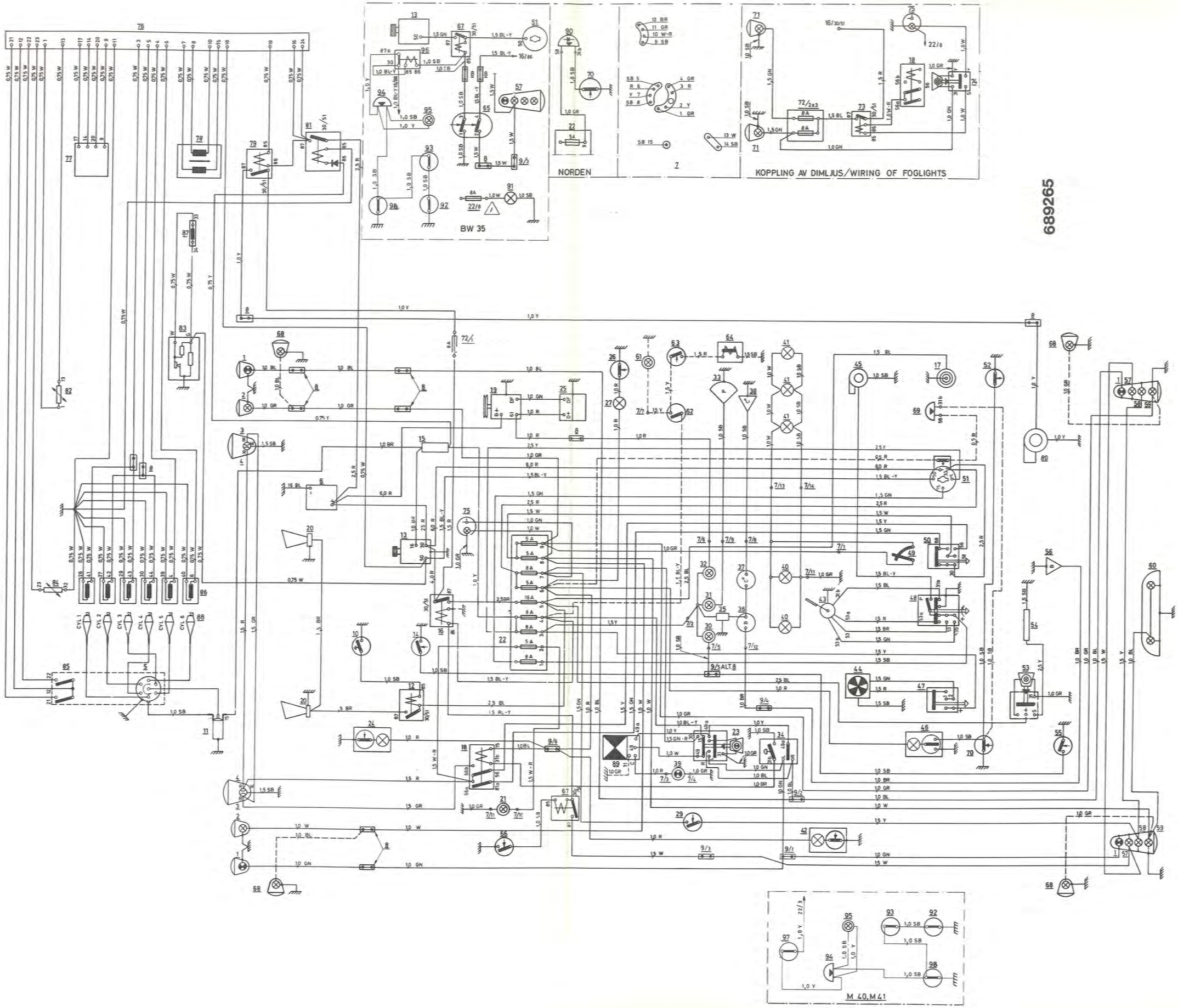
BW 35
NORDEN
KOPPLING AV DIMLJUS/WIRING OF FOGLIGHTS
M 40, M 41
689265

Kopplingsschema 164 -73

chassinr 74450—102949

1 Batteri 12 V, 60 Ah
2 Kopplingsdosa
3 Tändlås
4 Tändspole
5 Fördelare, tändföljd 1-5-3-6-2-4
6 Startmotor 736 W, 1 HK
7 Generator 770 W, 55 A
8 Laddningsregulator
9 Säkringsdosa
10 Ljusomkopplare
11 Stegrelä för hel- och halvljus
12 Helljus 60 W
13 Halvljus 55 W
14 Positionslykta 5 W
15 Baklykta 5 W
16 Sidomarkeringslykta 3 W
17 Skyltlykta 2x5 W
18 Stoppljuskontakt
19 Stopplykta 25 W
20 Relä för signalhorn
21 Kontakt på växellåda M 40, M 41
22 Backstrålkastare 15 W
23 Blinkdon
24 Körvisaromkopplare
25 Strömställare för varningsblinkers
26 Blinklykta 21 W
27 Del av 6-poligt skarvblock
28 Varvtalsmätare
29 Termometer
30 Bränslemätare
31 Spänningsstabilisator
32 Blinkljuskontrollampa 1,2 W
33 Diod
34 Helljuskontrollampa 1,2 W
35 Laddningskontrollampa 1,2 W
36 Parkeringsbromskontrollampa 1,2 W
37 Chokekontrollampa 1,2 W
38 Oljetryckskontrollampa 1,2 W
39 Bromsvarningskontrollampa 1,2 W
40 Vakant kontrollampa
41 Parkeringsbromskontakt
42 Chokereglagekontakt
43 Temperaturgivare
44 Oljetrycksvakt
45 Bromsvarningskontakt
46 Bränslenivågivare
47 Signalhorn 7,5 A
48 Signalhornsring
49 Omkopplare för vindrutetorkare/spolare
50 Vindrutetorkare 40 W
51 Vindrutespolare 30 W
52 Omkopplare fläkt
53 Fläkt
54 Strömställare för eluppvärmd bakruta
55 Eluppvärmd bakruta 150 W
56 Klocka 2 W
57 Cigarrettändare 7 A
58 Reostat för instrumentbelysning
59 Instrumentbelysning 2x3 W
60 Reglagebelysning 3x1,2 W
61 Växellägesbelysning 1,2 W
62 Handskfackskontakt
63 Handskfackslampa 2 W
64 Taklampa 10 W
65 Dörrkontakt vänster sida
66 Dörrkontakt höger sida
67 Varningssummer för nyckel
68 Skarv
69 Motorrumsbelysning 18 W
70 Passagerarstolkontakt
71 Varningssummer för bilbälte
72 Bilbälteskontrollampa 1,2 W
73 Kontakt för bilbälte
74 Strömställare för överväxel M 410
75 Kontakt för överväxel på växellåda M 410
76 Manövermagnet för överväxel på växellåda M 410
77 Överväxelkontrollampa 1,2 W
78 Kontakt på växellåda BW 35
79 Varningssummer för ljus
80 Dimstrålkastare 55 W
81 Säkringsdosa
82 Relä för dimstrålkastare
83 Strömställare för dimstrålkastare
84 Styrenhet
85 Spjällkontakt
86 Tryckkännare
87 Relä för bränslepump
88 Huvudrelä för bränsleinsprutning
89 Termotidkontakt
90 Startventil
91 Temperaturkännare I
92 Temperaturkännare II
93 Insprutningsventiler
94 Utlösningskontakt
95 Tändstift
96 Bagagerumsbelysning 18 W
97 Bränslepump 6,5 A
98 Anslutning vid instrument
99 Anslutning vid instrument
100 Anslutning vid instrument
101 Anslutning vid instrument
102 Strömställare för kompressor
103 Termostat
104 Manövermagnet för kompressor
105 Magnetventil
106 Motstånd 0,9 ohm

Färgbeteckning:

SB	Svart
Y	Gul
BL	Blå
BL-Y	Blå-Gul
BL-R	Blå-Röd
GN-R	Grön-Röd
R	Röd
GN	Grön
W-R	Vit-Röd
W	Vit
BR	Brun
GR	Grå

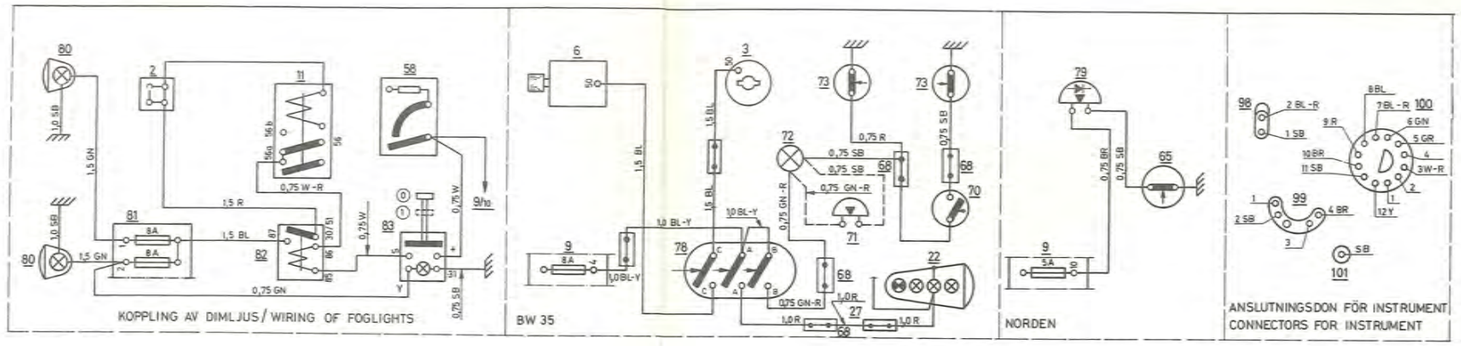

689482

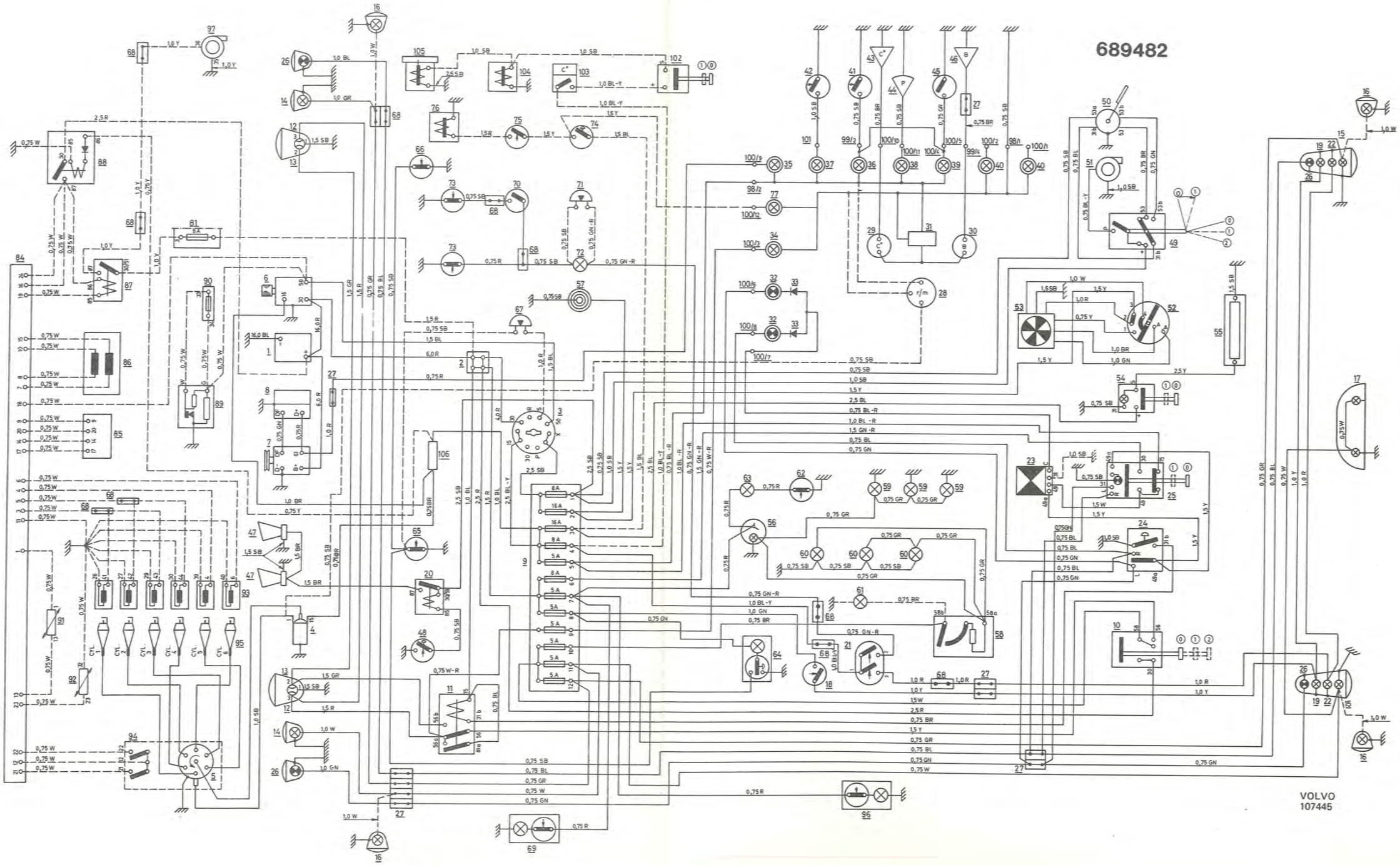

VOLVO
107445

Plansch 27

Kopplingsschema 164 74-75

chassinr -74 102950—132566 2966
chassinr -75 132567—150533 17966
153179

1 Batteri 12 V, 60 Ah
2 Kopplingsdosa
3 Tändlås
4 Tändspole
5 Fördelare, tändföljd 1-5-3-6-2-4
6 Tändstift
7 Startmotor 736 W, 1 HK
8 Generator 770 W, 55 A
9 Laddningsregulator
10 Säkringsdosa
11 Ljusomkopplare
12 Glödtrådsvakt
13 Stegrelä för hel- och halvljus och ljussignal
14 Helljus 60 W
15 Halvljus 55 W
16 Positionslykta 5 W
17 Baklykta 5 W
18 Sidomarkeringslykta 3 W
19 Skyltlykta 2x5 W
20 Stoppljuskontakt
21 Stopplykta 21 W
22 Kontakt på växelláda M 400—M 410
23 Kontakt på växelláda BW 35
24 Backstrålkastare 15 W
25 Blinkdon
26 Körvisaromkopplare
27 Strömställare för varningsblinkljus
28 Främre blinklykta 21 W
29 Bakre blinklykta 21 W
30 Anslutning vid instrument
31 Anslutning vid instrument
32 Bromsvarningskontrollampa 1,2 W
33 Anslutning vid instrument
34 Varvtalsmätare
35 Termometer
36 Bränslemätare
37 Spänningsstabilisator
38 Blinkljuskontrollampa 1,2 W
39 Diod
40 Helljuskontrollampa 1,2 W
41 Glödtrådskontrollampa 1,2 W
42 Laddningskontrollampa 1,2 W
43 Parkeringsbromskontrollampa 1,2 W
44 Chokekontrollampa 1,2 W
45 Oljetryckskontrollampa 1,2 W
46 Kontakt, passagerarstol
47 Kontakt, förarstol
48 Parkeringsbromskontakt
49 Chokereglagekontakt
50 Temperaturgivare
51 Oljetrycksvakt
52 Bromsvarningskontakt
53 Startspärrelä
54 Bränslenivågivare
55 Signalhorn 7,5 A
56 Signalhornsring
57 Omkopplare för vindrutetorkare/spolare
58 Vindrutetorkare 3,5 A
59 Vindrutespolare 2,6 A
60 Omkopplare fläkt
61 Fläkt 170 W
62 Strömställare för eluppvärmd bakruta
63 Eluppvärmnd bakruta 150 W
64 Klocka 2 W
65 Cigarrettändare 7 A
66 Reostat för instrumentbelysning
67 Instrumentbelysning 2 W
68 Reglagepanelbelysning 1,2 W
69 Växellägesbelysning 1,2 W
70 Handskfackskontakt
71 Handskfackslampa 2 W
72 Taklampa 10 W
73 Dörrkontakt förarsida
74 Dörrkontakt passagerarsida
75 Relä för strålkastartorkare
76 Startblockeringsenhet
77 Varningssummer för bilbälte
78 Bilbälteskontrollampa 1,2 W
79 Kontakt, bilbälte, passagerarstol
80 Kontakt, bilbälte, förarstol
81 Skarv
82 Strömställare för överväxel M 410
83 Kontakt för överväxel på växelláda M 410
84 Manövermagnet för överväxel på växelláda M 410
85 Överväxelkontrollampa 1,2 W
87 Strålkastartorkare
89 Värmeelement med termostat, förarstol 30 W
90 Värmeelement, förarstol 30 W
91 Varningssummer för ljus
93 Strömställare för kompressor
94 Termostat
95 Manövermagnet på kompressor 3,9 A
96 Magnetventil
97 Relä för bränslepump
98 Huvudrelä, bränsleinsprutning
99 Kallstartventil
100 Termotidgivare
101 Styrenhet
102 Bränslepump 6,5 A
103 Luftspjällkontakt
104 Tryckgivare
105 Temperaturgivare I
106 Temperaturgivare II
107 Insprutningsventiler
108 Impulskontakter
109 Motstånd 0,9 ohm
111 Motorrumsbelysning 18 W
112 Säkringsdosa, dimljus
113 Dimljus strålkastare 55 W
114 Relä för dimljus
115 Strömställare för dimljus

Färgbeteckning:

SB	Svart
GR	Grå
W	Vit
R	Röd
BR	Brun
Y	Gul
BL	Blå
GN	Grön

689628

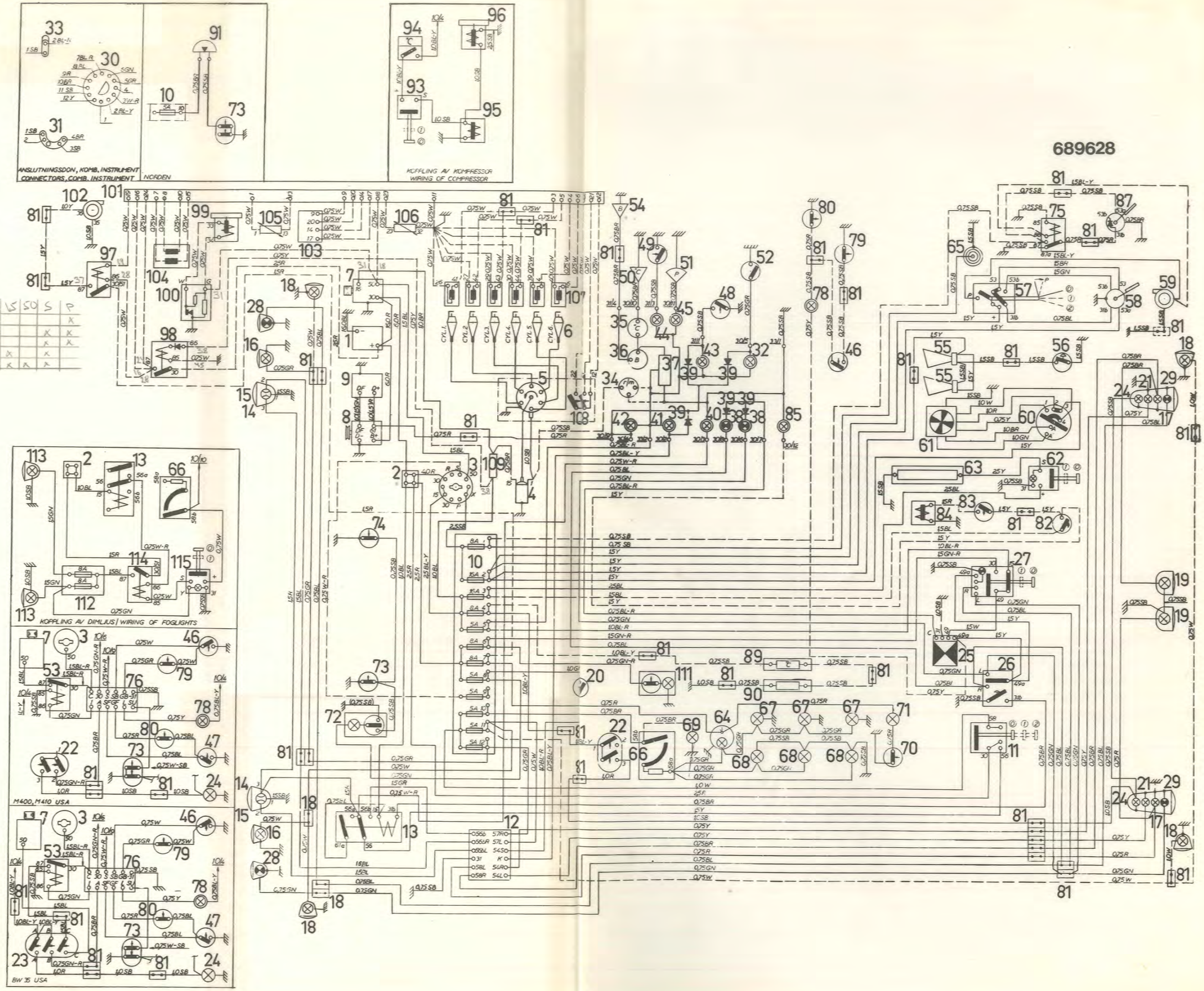
ANSLUTNINGSDON, KOMB. INSTRUMENT
CONNECTORS, COMB. INSTRUMENT
NORDEN
KOPPLING AV KOMPRESSOR
WIRING OF COMPRESSOR
KOPPLING AV DIMLJUS / WIRING OF FOGLIGHTS
M400, M410 USA
BW 35 USA
LÄGE | 30 | X | R | 15 | 50 | S | P
0 | X | | | | | | X
I | X | X | X | | | X | X
II | X | X | X | X | | X | |
III | X | | | X | X | X | |

Manual Transmission
M 410:

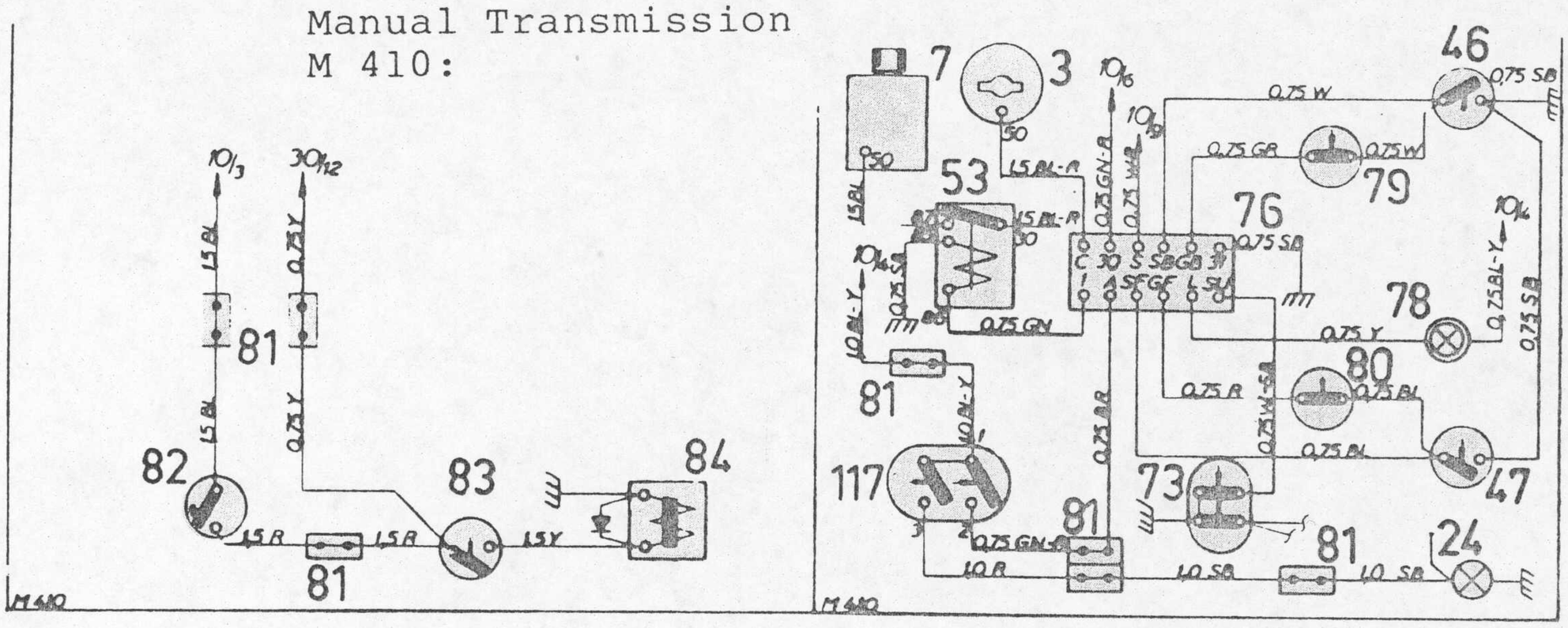

Automatic Transmission
BW 35:

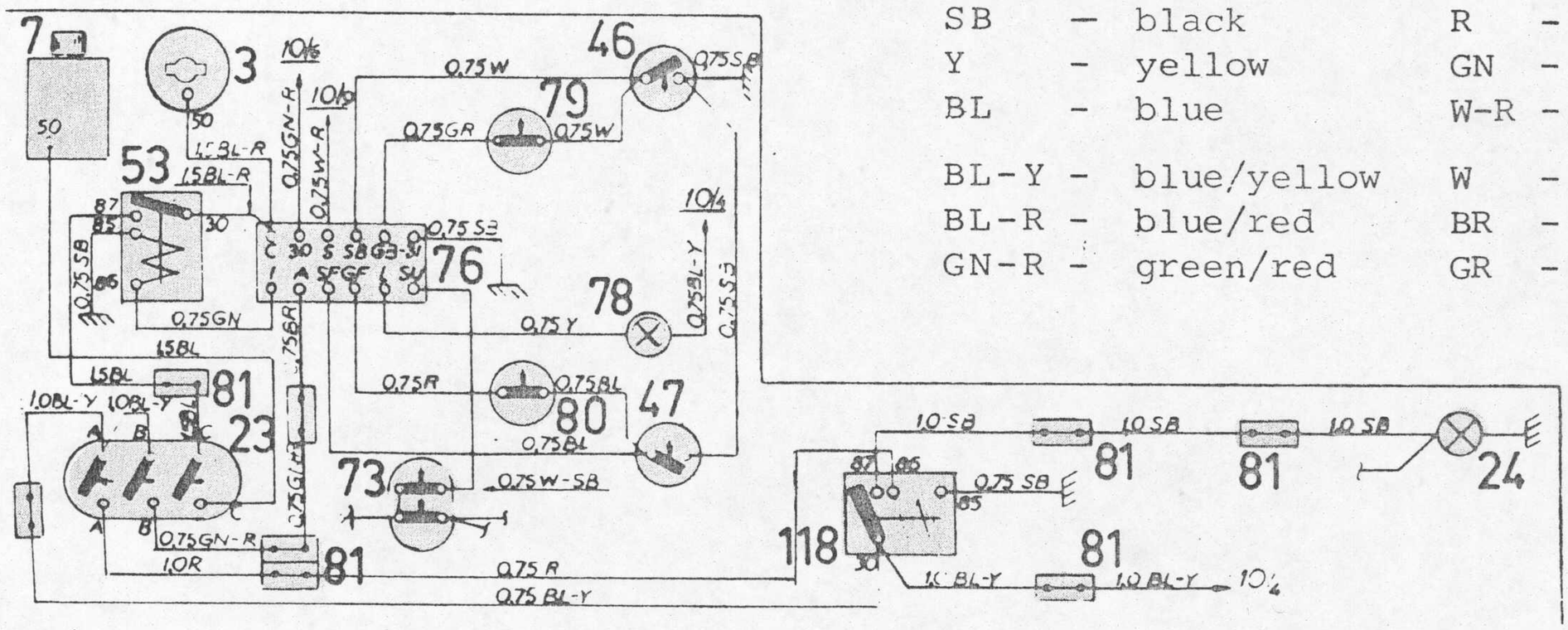

WIRING DIAGRAM, 164

Color code:

SB	–	black	R	–	red
Y	–	yellow	GN	–	green
BL	–	blue	W-R	–	white/red
BL-Y	–	blue/yellow	W	–	white
BL-R	–	blue/red	BR	–	brown
GN-R	–	green/red	GR	–	gray

1. Battery
2. Connection plate
3. Ignition switch
4. Ignition coil
5. Distributor, firing order 1-5-3-6-2-4
6. Spark plugs
7. Starter motor
8. Alternator, 760 W
9. Voltage regulator
10. Fuse box
11. Light switch
12. Lamp failure warning unit
13. Step relay for upper and lower beams and headlight flasher
14. Sealed beam unit
15. Lower beam, sealed beam unit
16. Position light, 5 W
17. Tail light
18. Side marker light, 3 W
19. License plate light, 5 W
20. Stop light switch
21. Stop light bulb, 32 cp
22. Conn. at instrument
23. Contact on transmission BW35
24. Back-up light, 32 cp
25. Flasher unit
26. Turn signal switch
27. Hazard warning signal switch
28. Front turn signal light, 32 cp
29. Rear turn signal light, 32 cp
30. Conn. at instrument
31. Conn. at instrument
32. Brake failure warning light, 1.2 W
33. Conn. at instrument
34. Tachometer
35. Temperature gauge
36. Fuel gauge
37. Voltage stabilizer
38. Turn signal light, pilot light, 1.2 W
39. Diode
40. Upper beam pilot light, 1.2 W
41. Lamp failure pilot light, 1.2 W
42. Charging pilot light, 1.2 W
43. Parking brake reminder light, 1.2 W
45. Oil pressure warning light, 1.2 W
46. Contact, passenger's seat
47. Contact, driver's seat
48. Parking brake contact
49. Trunk light, 15 W
50. Temperature sending unit
51. Oil pressure sending unit
52. Brake failure contact
53. Starter cut-out relay
54. Fuel level gauge
55. Horn
56. Horn ring
57. Windshield wiper/washer switch
58. Windshield wiper
59. Windshield washer
60. Blower switch
61. Blower, 170 W
62. El. heated rear window switch
63. El. heated rear window, 200 W
64. Clock
65. Cigarette lighter
66. Instrument light rheostat
67. Instrument light, 2 W
68. Control panel light, 1.2 W
69. Gear selector light, 1.2 W
70. Glove box contact
71. Glove box lamp, 2 W
72. Interior light, 10 W
73. Door contact, driver's seat
74. Door contact, passenger's side
75. EGR reminder light, 1.2 W
76. Belt interlock unit
77. EGR reminder contact
78. Seat belt pilot lamp, 1.2 W
79. Seat belt contact, pass. seat
80. Seat belt contact, driver's seat
81. Junction
82. Overdrive switch M410
83. Overdrive contact on transmission M410
84. Overdrive solenoid on transmission M410
85. Overdrive pilot light, 1.2 W
86. Buckle light, 1.2 W
87. Relay for window winder
88. Supplementary air valve
89. Heating element with thermostat, driver's seat
90. Heating element, driver's seat, 30 W
91. Switch for window winder r.h.
92. Switch for window winder l.h.
93. Switch for compressor
94. Thermostat
95. Solenoid on compressor
96. Solenoid valve
97. Relay for fuel pump
98. Main relay, fuel injection
99. Starting valve
100. Temperature-time contact
101. Injection electronic control unit
102. Fuel pump
103. Flop valve contact
104. Pressure sensor
105. Temperature sensor I
106. Temperature sensor II
107. Injectors
108. Release contact
109. Resistor
110. Rear ash tray light, 1.2 W
111. Engine comp. light, 18 W
112. Motor for window winder r.h.
113. Motor for window winder l.h.
114. Electronic module, ignition system
115. Relay for headlamp wiper
116. Headlamp wiper
117. Contact on transmission M410
118. Relay for back-up light
119. Relay for AC

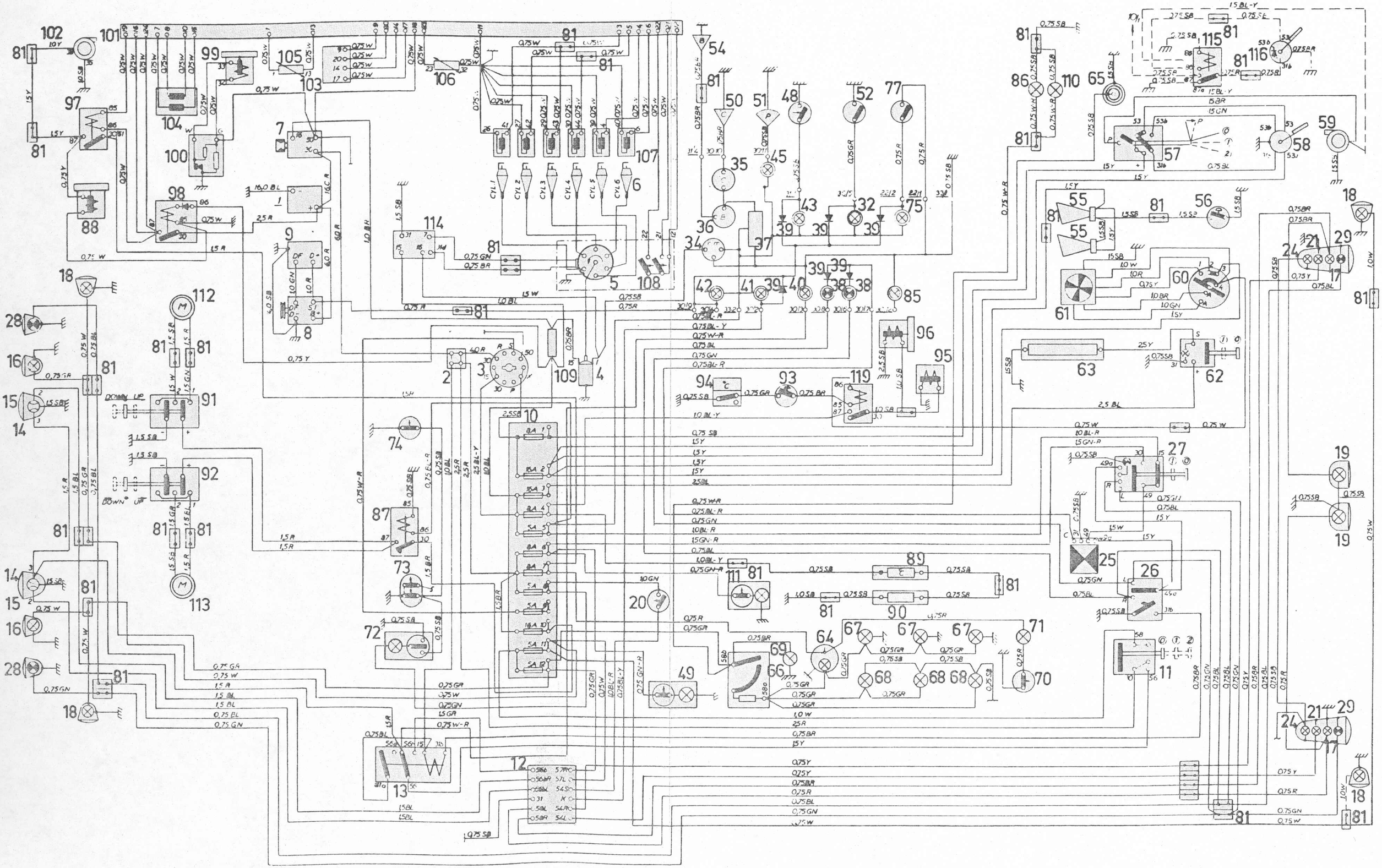
CYL.1
CYL.2
CYL.3
CYL.4
CYL.5
CYL.6
DOWN
UP
BROWN

VOLVO

TP 11494/1
5000.9.76.

Printed in Sweden, Tryckeri AB Framåt, Göteborg, 1976

R 500.9.79